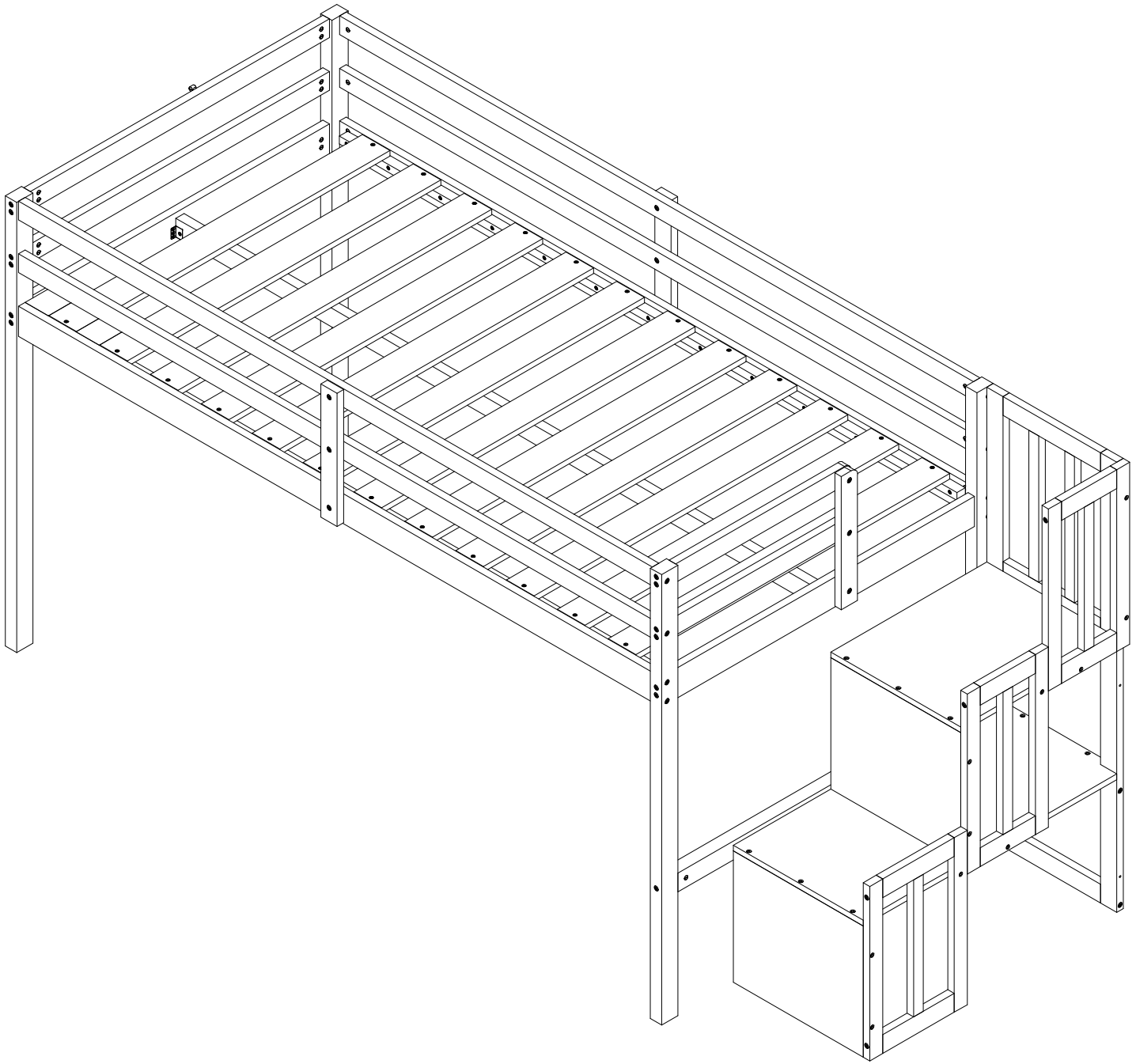
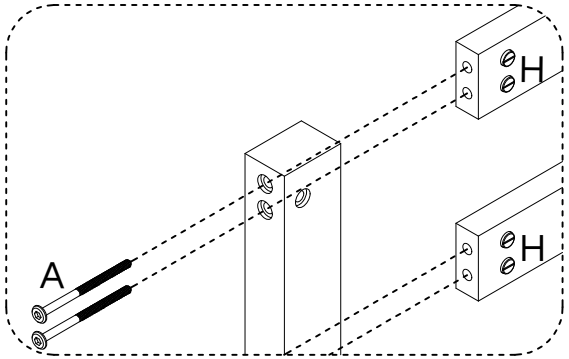
取扱説明書

N512P501956



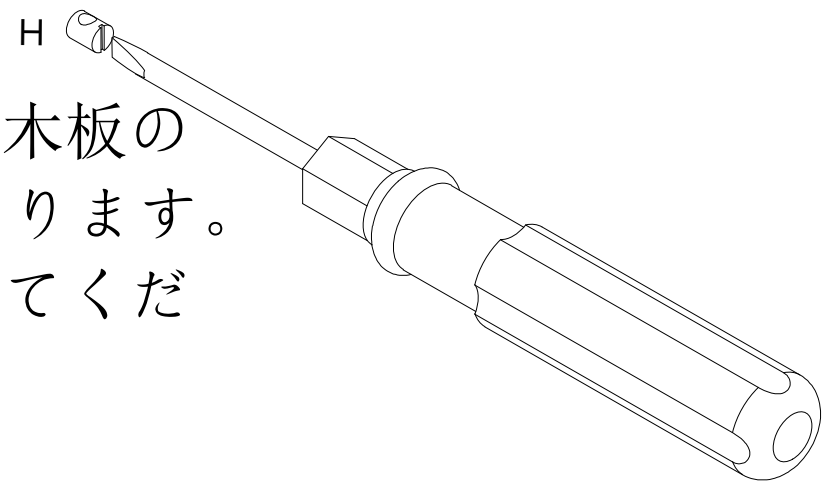
木板の接続方法:

ボルト「H」を1枚の木板のスロットに入れ、次に別の木板の穴にネジ「A」を通してください。ネジ「A」をボルト「H」に接続し、ネジがしっかりと固定されるまで締めます。これにより、2枚の木板を接続することができます。



ボルトの向きを調整してください

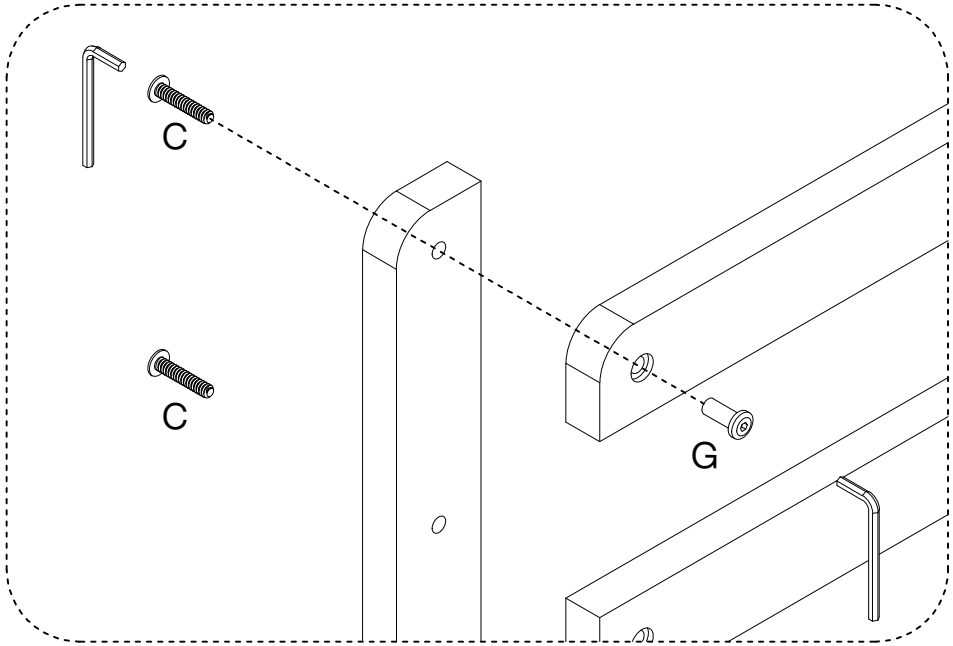
ボルトが正しく取り付けられていない場合、木板の穴が塞がれてネジをボルトに挿入できなくなります。その場合は、レンチを使ってボルトを調整してください。



ヒント：取り付け作業中にネジとボルトを完全に締めないでください。接続がわずかに緩んだ状態でネジを締め、すべての部品が正しく接続された後にボルトを締めます。

木板の接続方法：

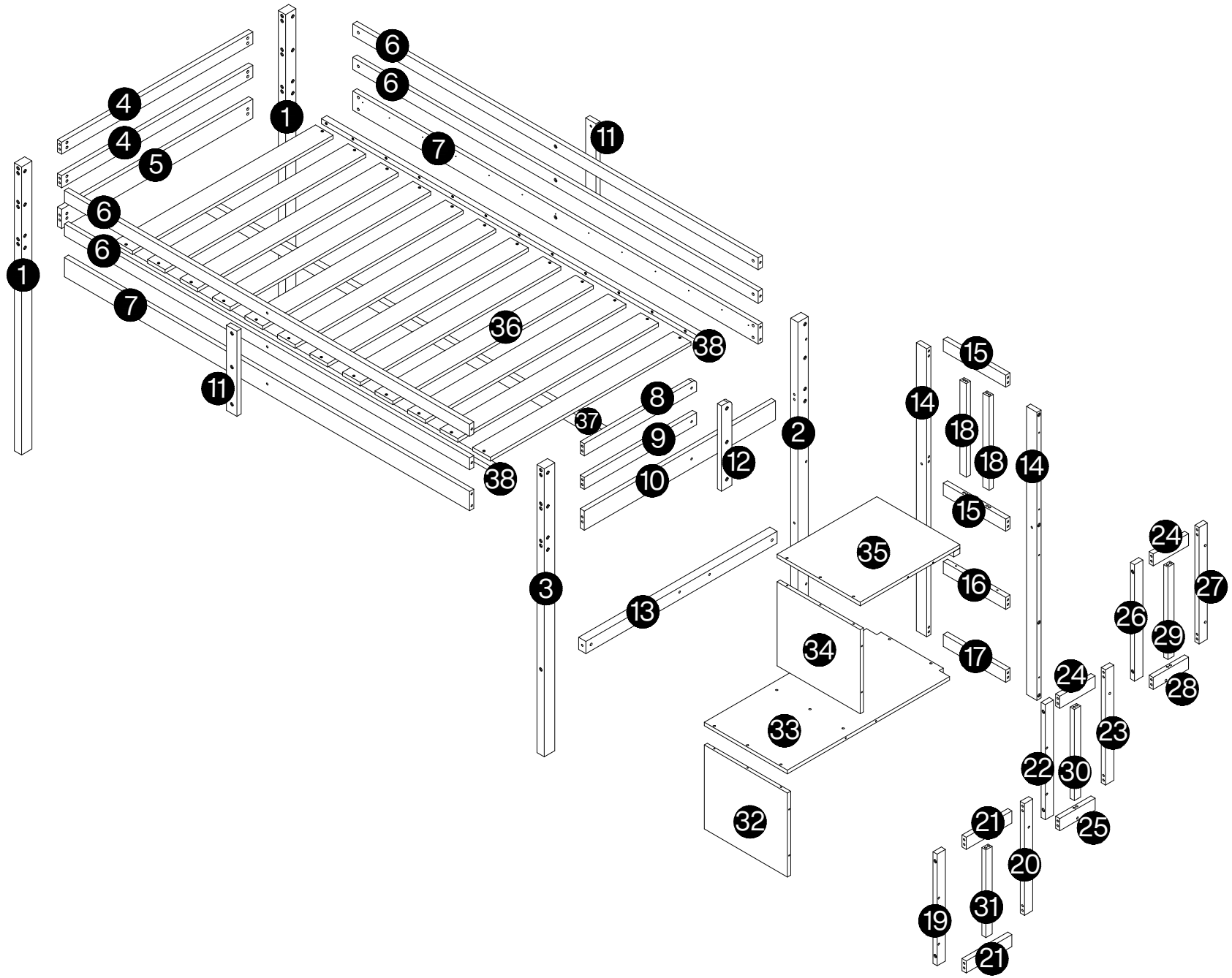
CボルトとGナットの接続には、六角レンチを2本使用します。2本の六角レンチをそれぞれ時計回りに回して締め付けてください。



ヒント：取り付け作業中にネジとボルトを完全に締めないでください。接続がわずかに緩んだ状態でネジを締め、すべての部品が正しく接続された後にボルトを締めます。

部品明細

段ボールの中には下記の部品が入っています。部品に番号がつけられているので、開封してから、部品類の数をご確認したうえ、組立作業を行ってください。部品が欠けている場合、こちらまでご連絡ください。



部品明細

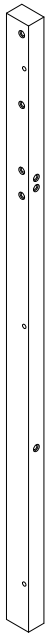
段ボールの中には下記の部品が入っています。部品に番号がつけられているので、開封してから、部品類の数をご確認したうえ、組立作業を行ってください。部品が欠けている場合、こちらまでご連絡ください。

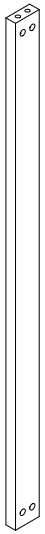
❶

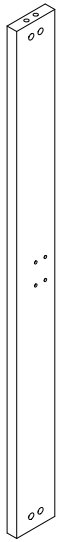
2 PCS

❷

1PC

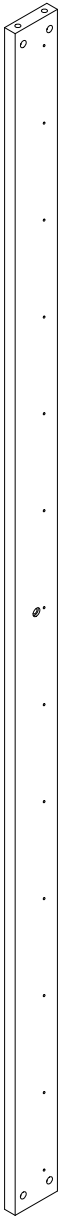
❸

1PC

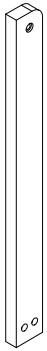
❹

2 PCS

❺

1PC

❻

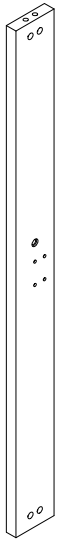
4 PCS

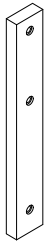
❼

2 PCS
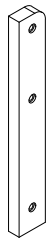
❽

1PC

❾

1PC

❿

1PC

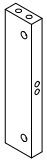
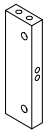
⓫

2 PCS

⓬

1PC

部品明細

段ボールの中には下記の部品が入っています。部品に番号がつけられているので、開封してから、部品類の数をご確認したうえ、組立作業を行ってください。部品が欠けている場合、こちらまでご連絡ください。

⑬  1PC	⑭  2 PCS	⑮  2 PCS	⑯  1PC	⑰  1PC	⑱  2 PCS	⑲  1PC
⑳  1PC	㉑  2 PCS	㉒  1PC	㉓  1PC	㉔  2 PCS	㉕  1PC	㉖  1PC

部品明細

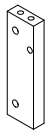
段ボールの中には下記の部品が入っています。部品に番号がつけられているので、開封してから、部品類の数をご確認したうえ、組立作業を行ってください。部品が欠けている場合、こちらまでご連絡ください。

27



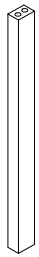
1PC

28



1PC

29



1PC

30



1PC

31



1PC

37



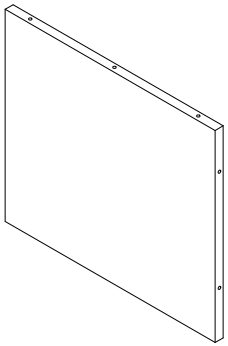
1PC

38



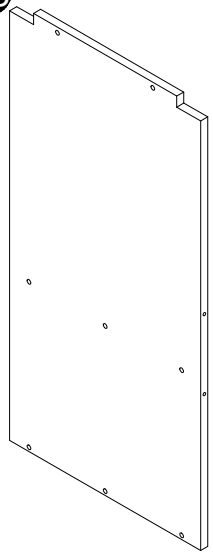
2PCS

32



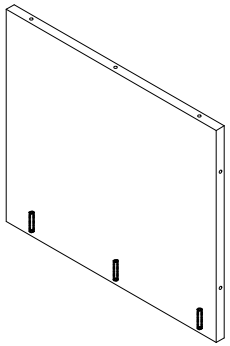
1PC

33



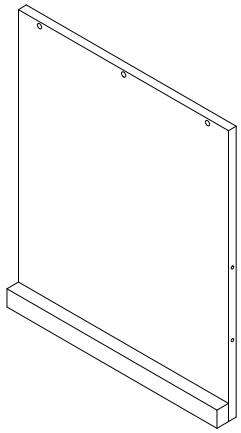
1PC

34



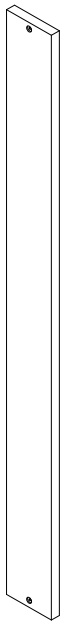
1PC

35



1PC

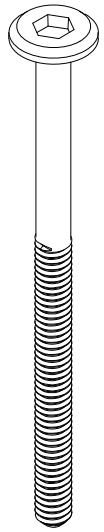
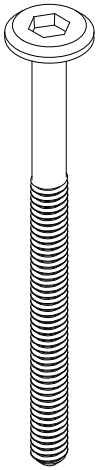
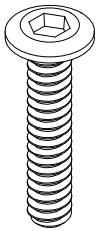
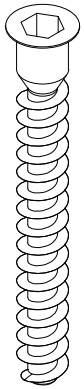
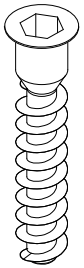
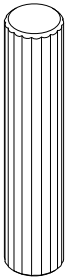
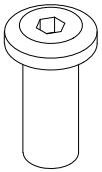
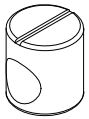
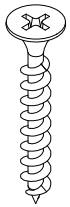
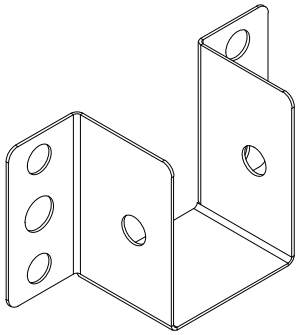
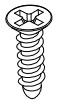
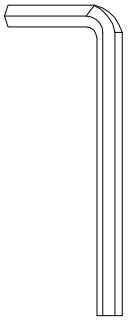
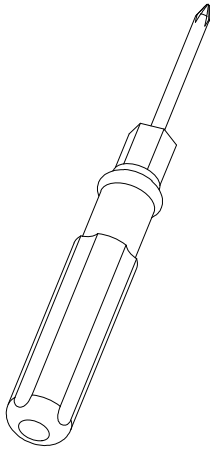
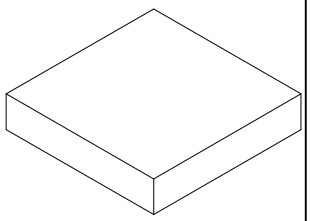
36



12PCS

部品明細

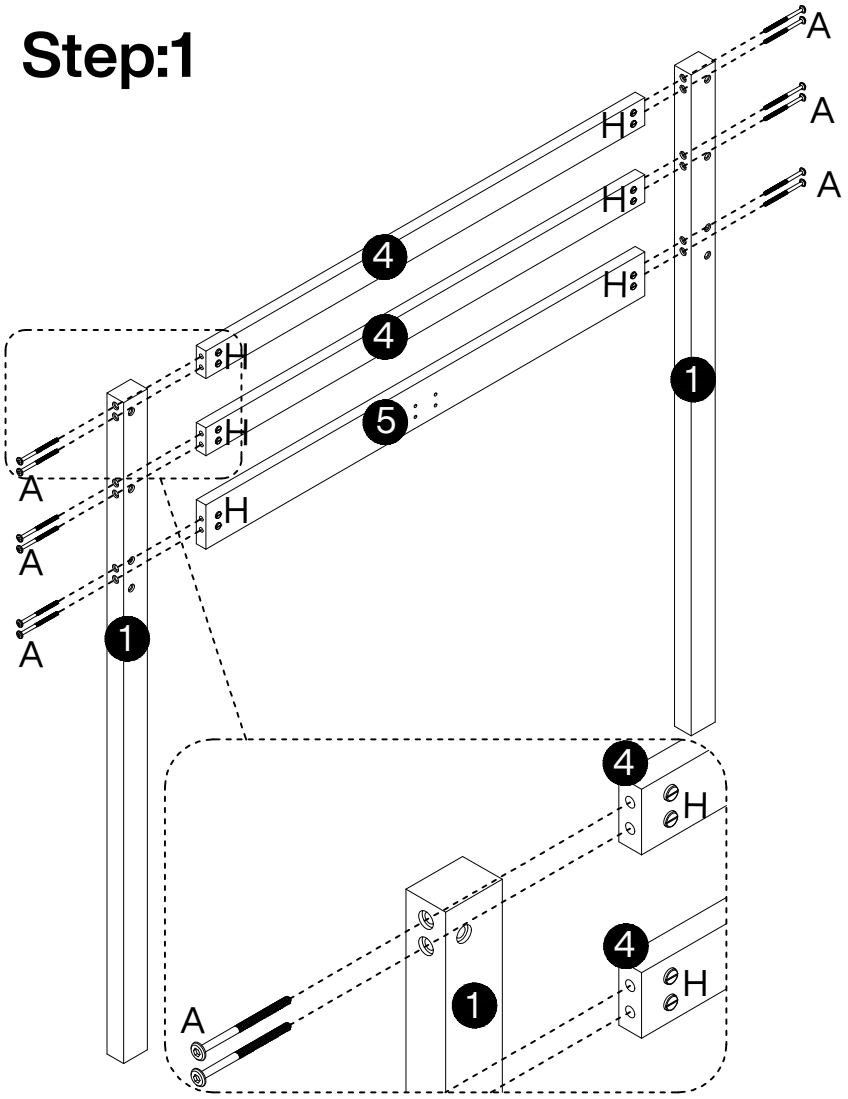
段ボールの中には下記の部品が入っています。部品に番号がつけられているので、開封してから、部品類の数をご確認したうえ、組立作業を行ってください。部品が欠けている場合、こちらまでご連絡ください。

A  M6 X80MM 30 PCS	B  M6 X70MM 28 PCS	C  M6 X30MM 9 PCS	D  ST7 X60MM 5 PCS	E  ST7 X40MM 23 PCS	F  Ø8 X40MM 40 PCS	G  9 PCS
H  58 PCS	I  M3 X30MM 50 PCS	J  2 PCS	K  M3 X12MM 8 PCS	L  2 PCS	M  1PC	N  1PC

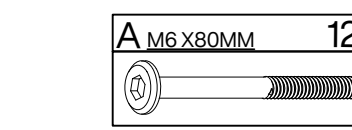
組み立て方

- 組み立て、分解は必ず大人の方が行い、お子様が部品を触らないように注意してください。
- 二人以上で組み立てることをお勧めします。

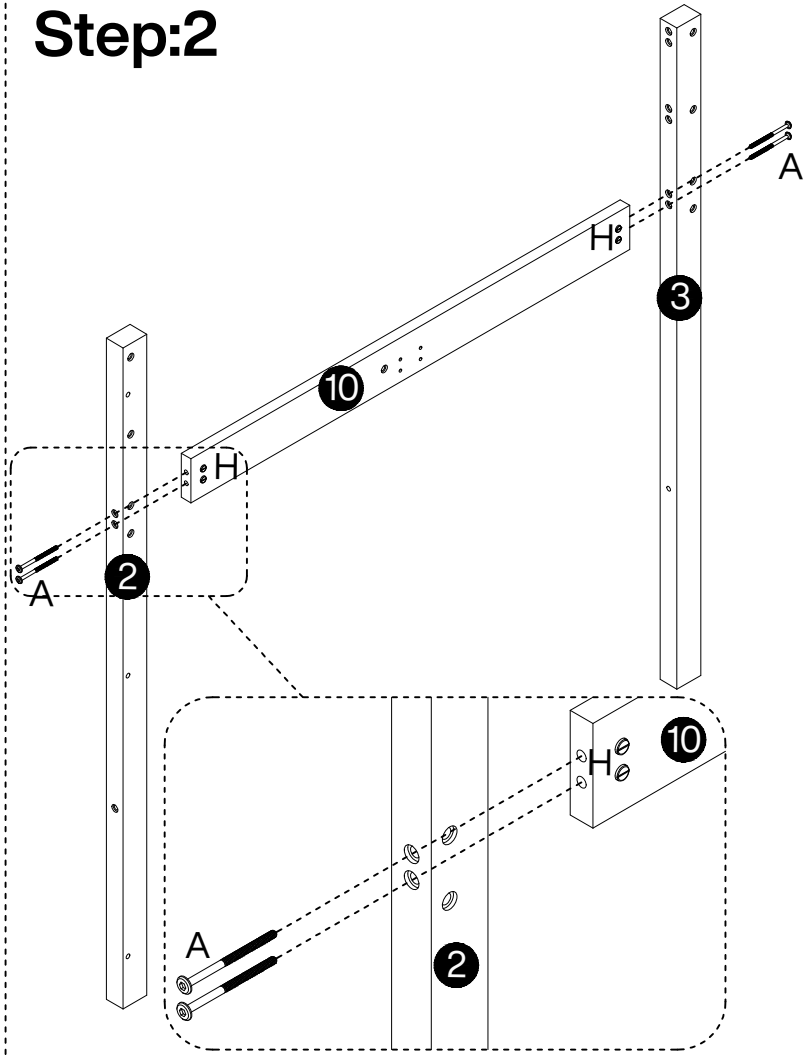
Step:1



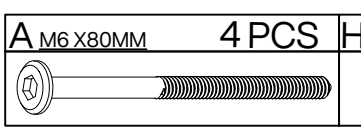
A M6 X80MM	12 PCS	H	12 PCS

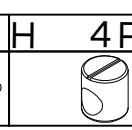


Step:2



A M6 X80MM	4 PCS	H	4 PCS

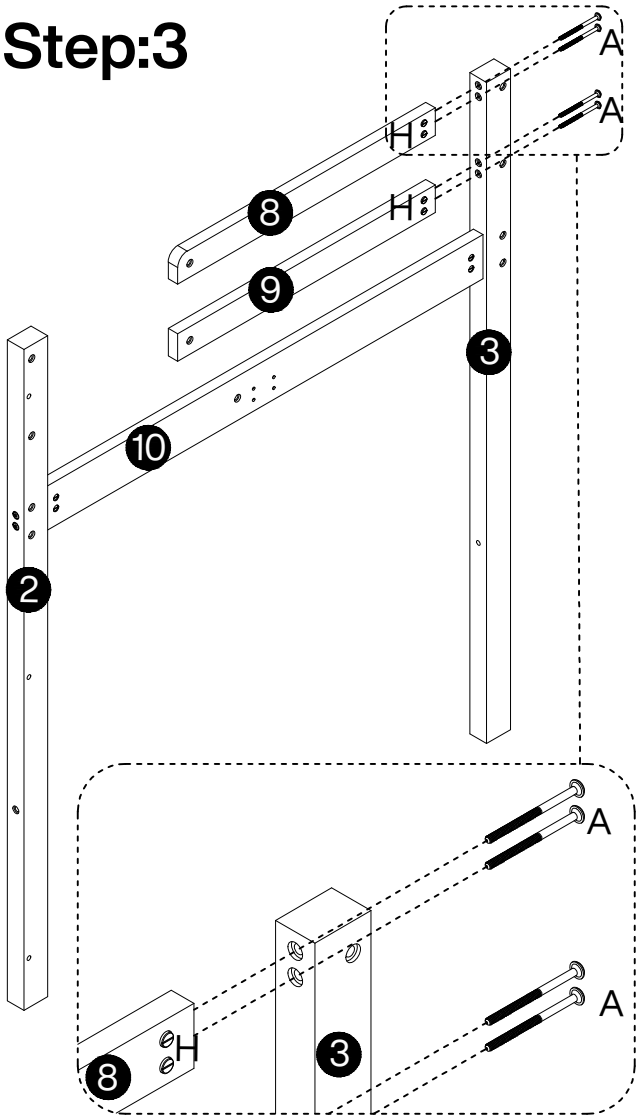


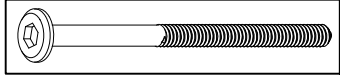


組み立て方

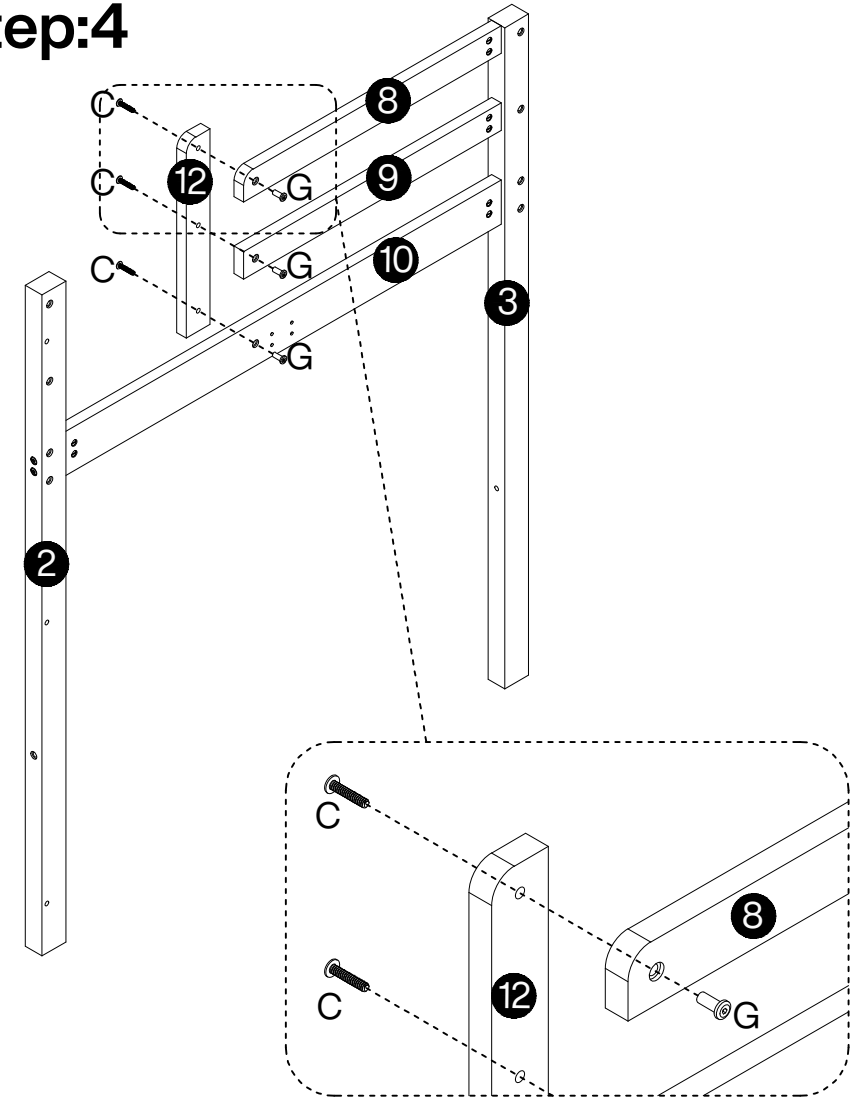
- 組み立て、分解は必ず大人の方が行い、お子様が部品を触らないように注意してください。
- 二人以上で組み立てることをお勧めします。

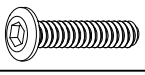
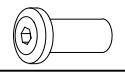
Step:3



A M6 X80MM 4 PCS	H 4 PCS
	

Step:4

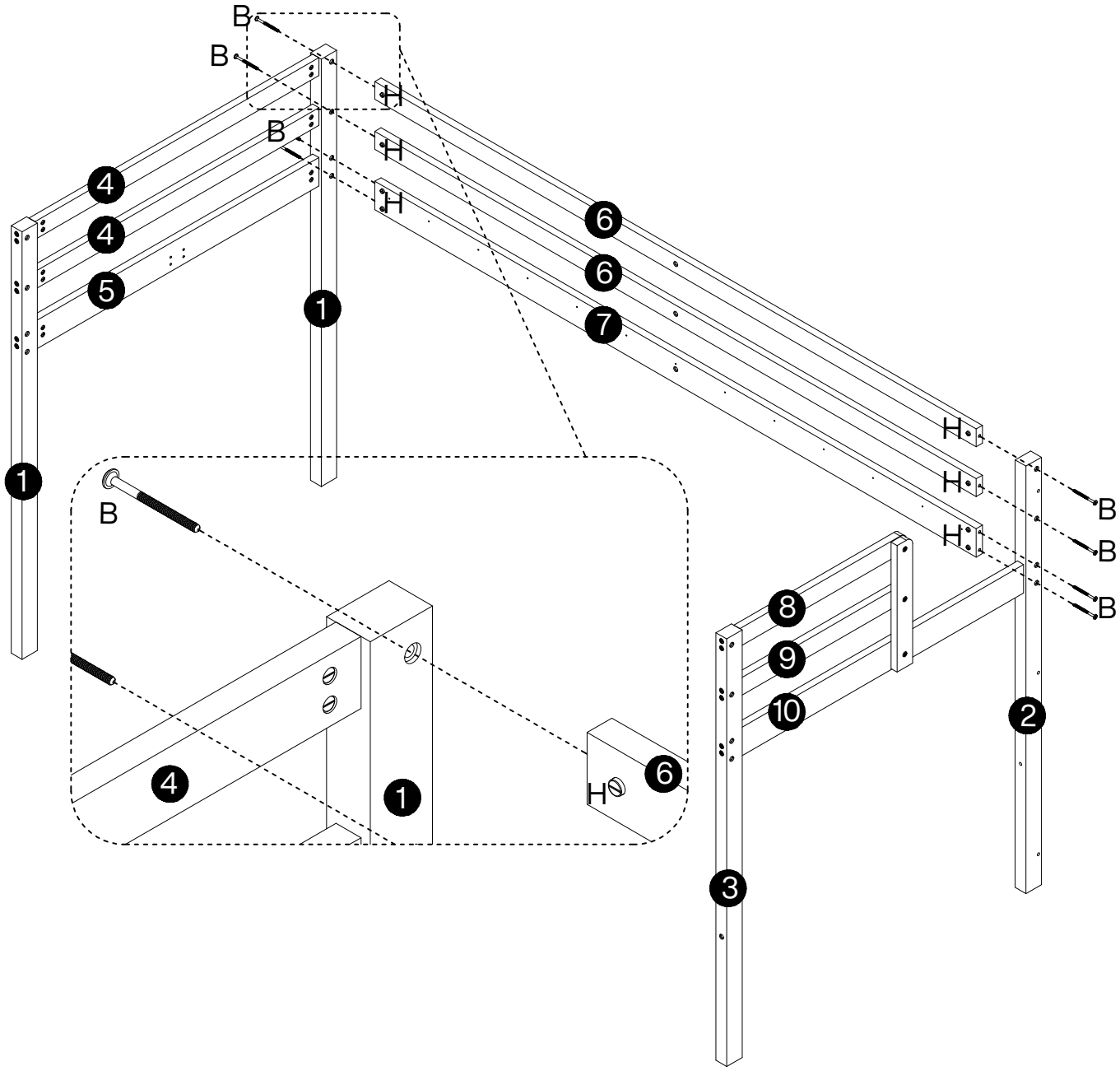


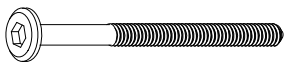
C M6 X30MM 3 PCS	G 3 PCS
	

組み立て方

- 組み立て、分解は必ず大人の方が行い、お子様が部品を触らないように注意してください。
- 二人以上で組み立てることをお勧めします。

Step:5

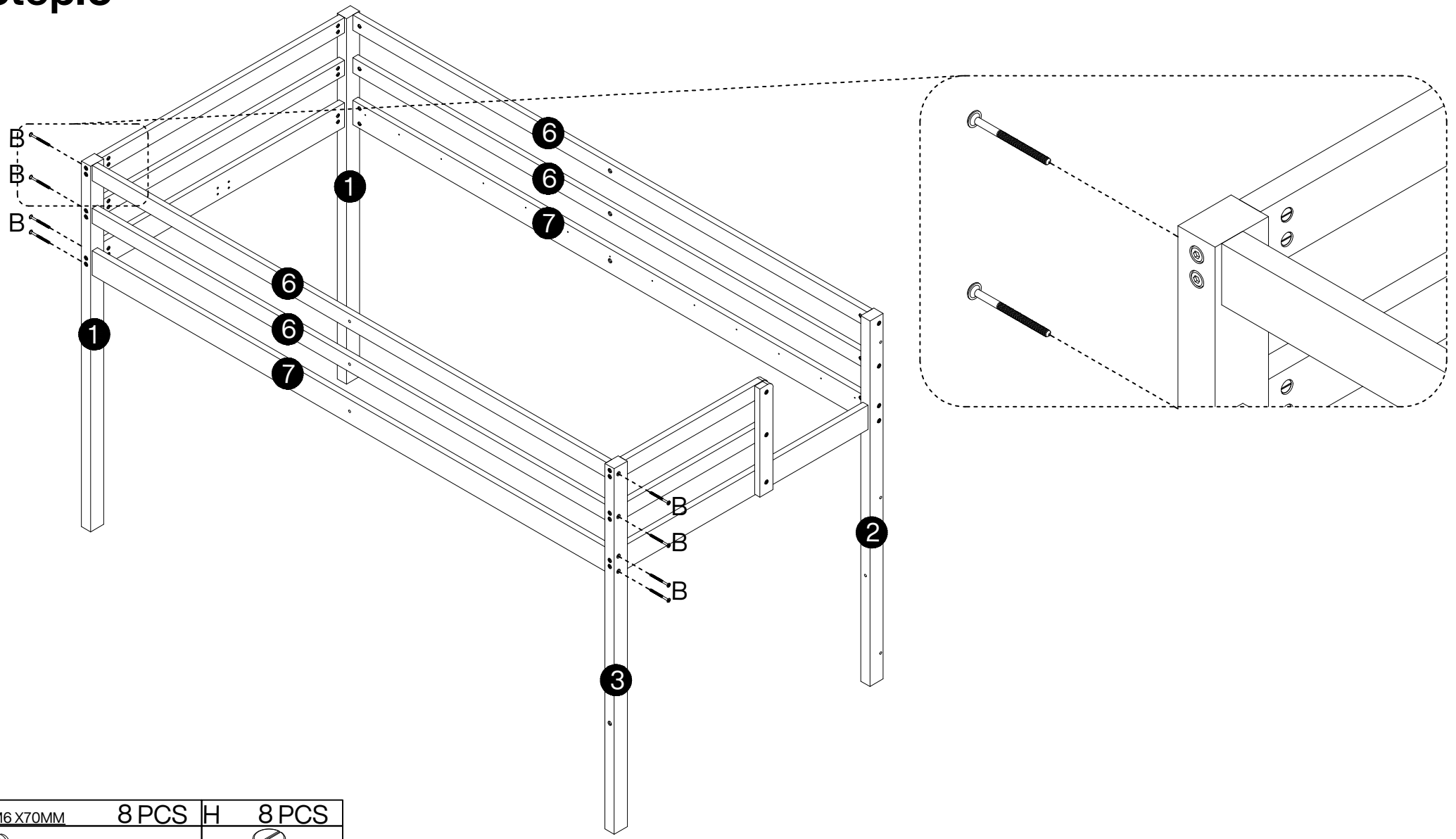


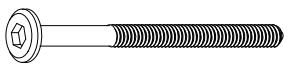
B M6 X70MM 8 PCS	H 8 PCS
	

組み立て方

- 組み立て、分解は必ず大人の方が行い、お子様が部品を触らないように注意してください。
- 二人以上で組み立てることをお勧めします。

Step:6

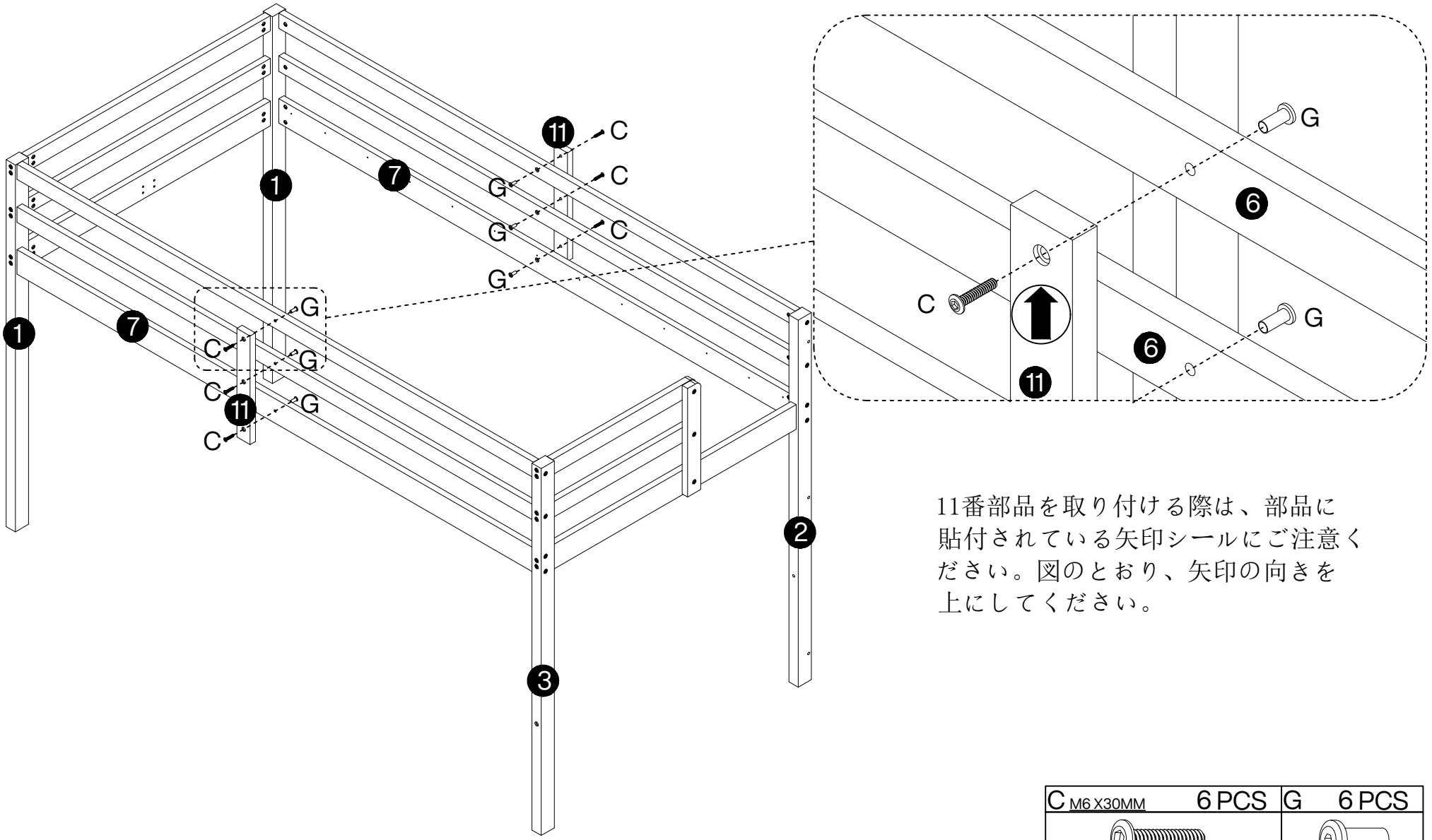


B M6 X70MM 8 PCS	H 8 PCS
	

組み立て方

- 組み立て、分解は必ず大人の方が行い、お子様が部品を触らないように注意してください。
- 二人以上で組み立てることをお勧めします。

Step:7



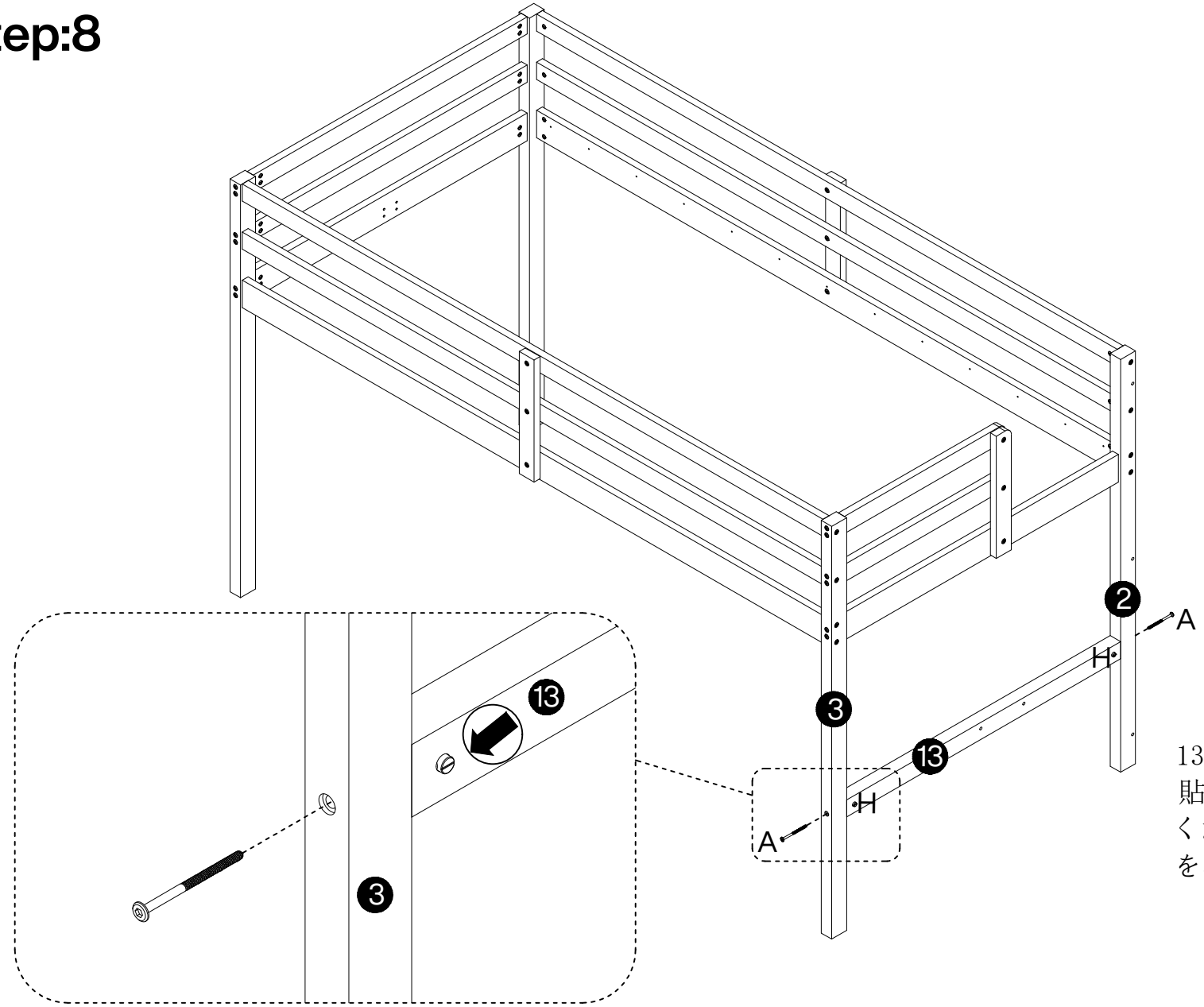
11番部品を取り付ける際は、部品に貼付されている矢印シールにご注意ください。図のとおり、矢印の向きを上にしてください。

C M6 X30MM 6 PCS	G 6 PCS

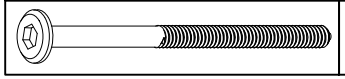
組み立て方

- 組み立て、分解は必ず大人の方が行い、お子様が部品を触らないように注意してください。
- 二人以上で組み立てることをお勧めします。

Step:8



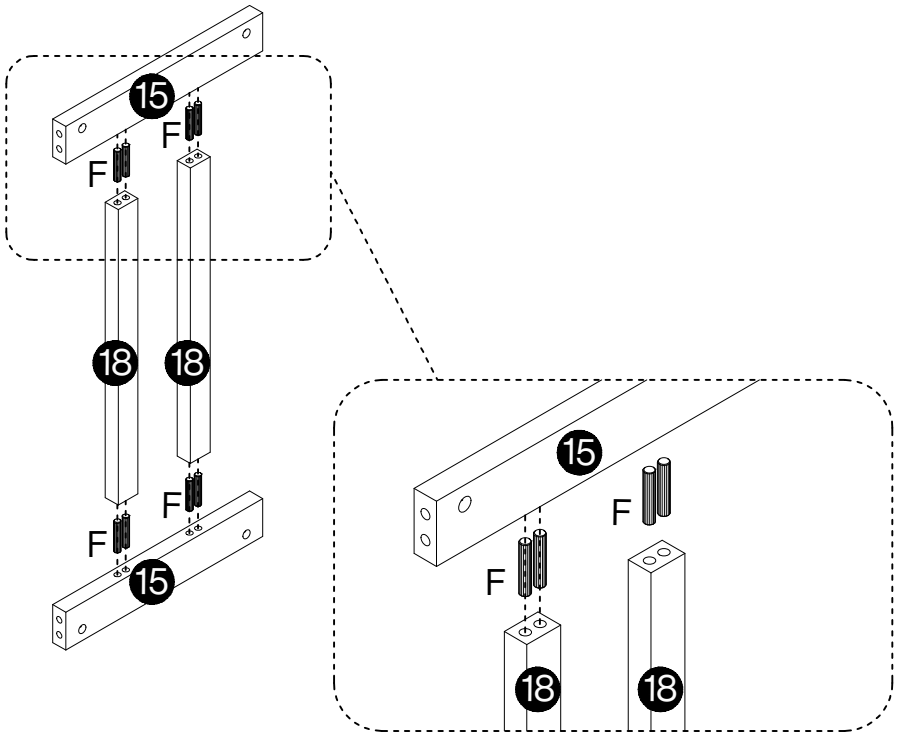
13番部品を取り付ける際は、製品に貼付されている矢印シールにご注意ください。図のとおり、矢印の向きを3番部品側に向けてください。

A M6 X80MM 2 PCS	H 2 PCS
	

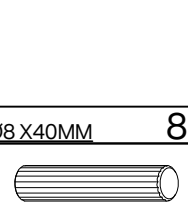
組み立て方

- 組み立て、分解は必ず大人の方が行い、お子様が部品を触らないように注意してください。
- 二人以上で組み立てることをお勧めします。

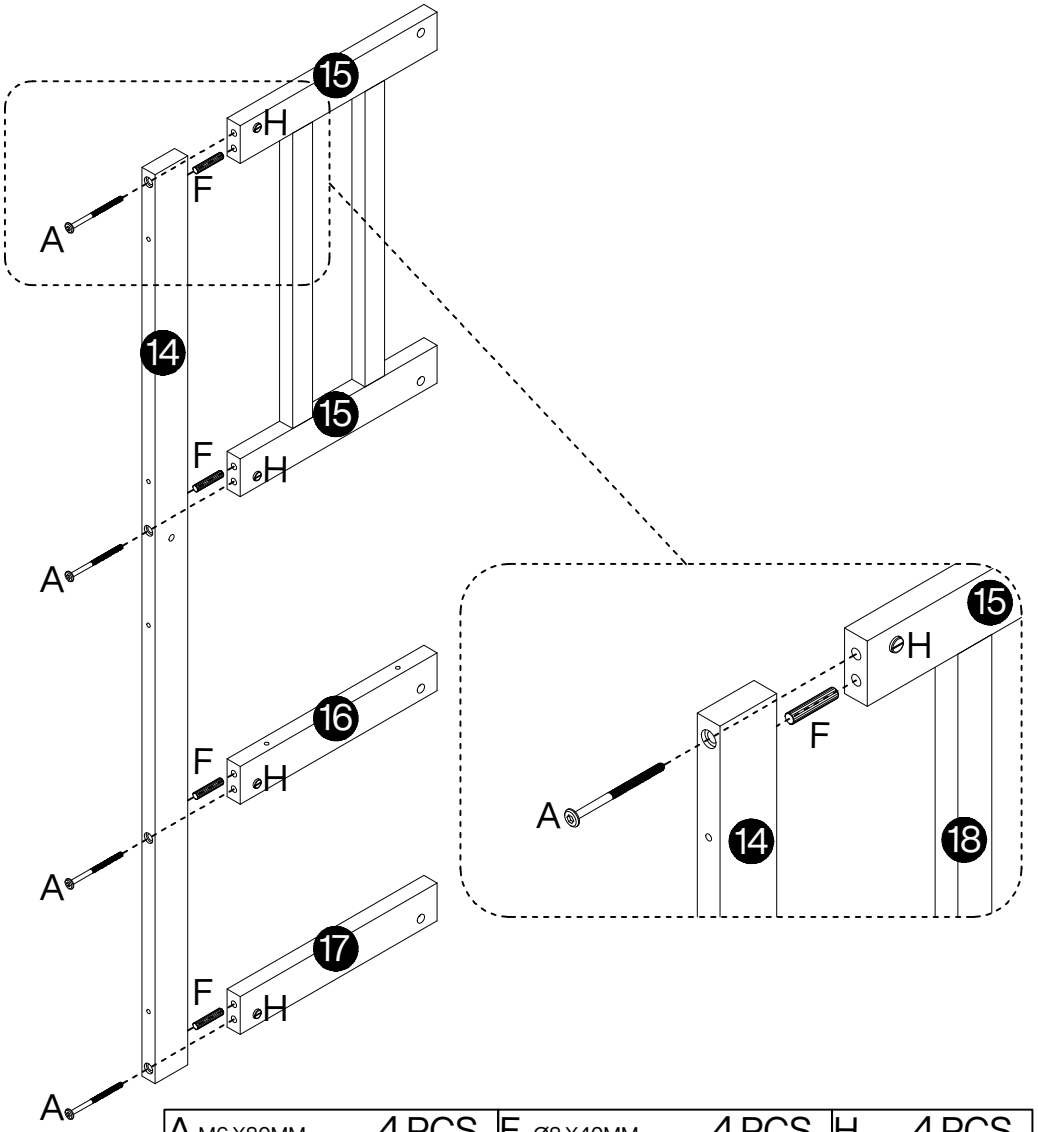
Step:9



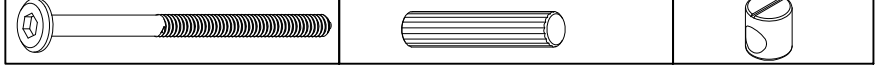
F Ø8 X40MM	8 PCS



Step:10



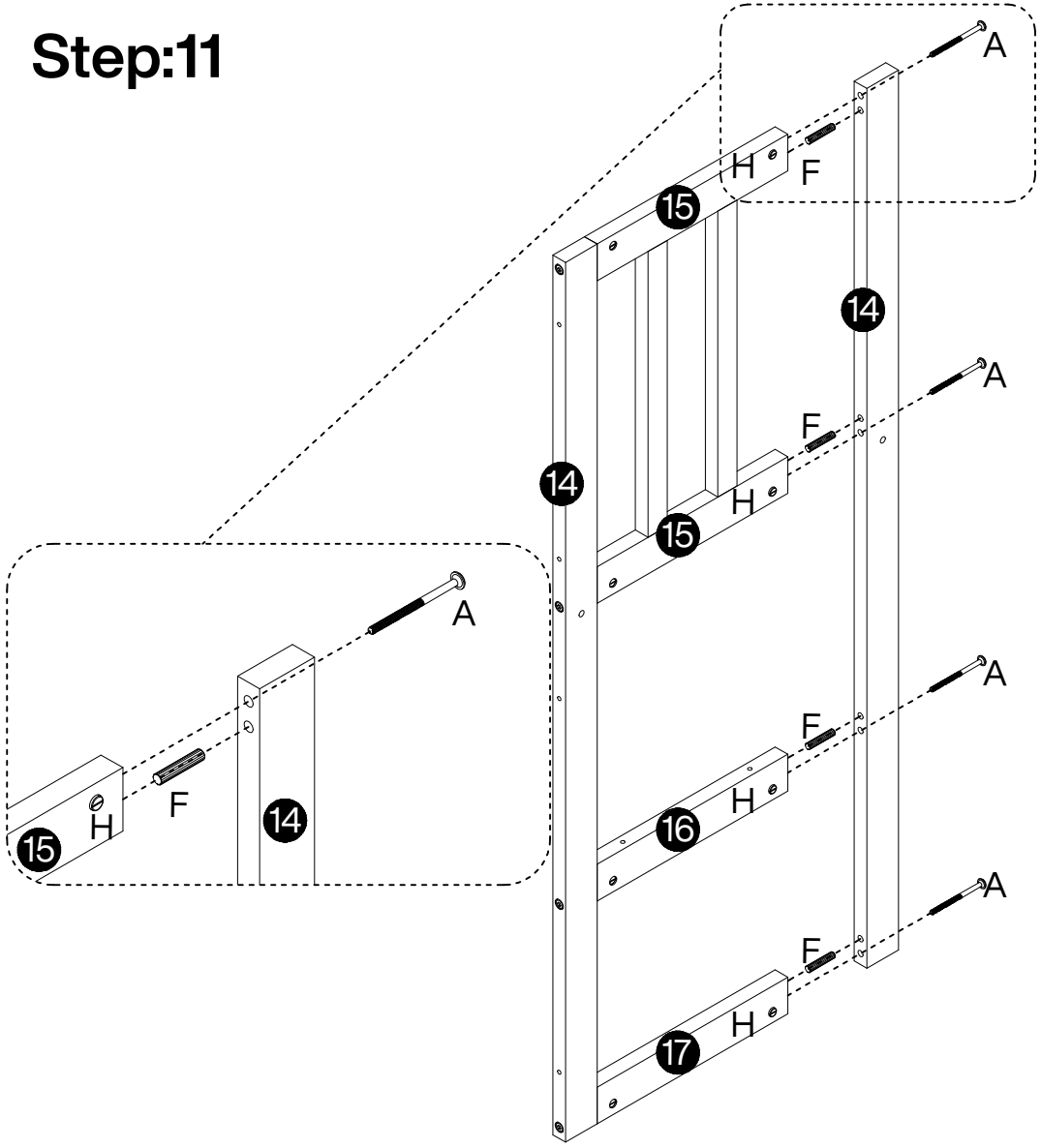
A M6 X80MM	4 PCS	F Ø8 X40MM	4 PCS	H	4 PCS



組み立て方

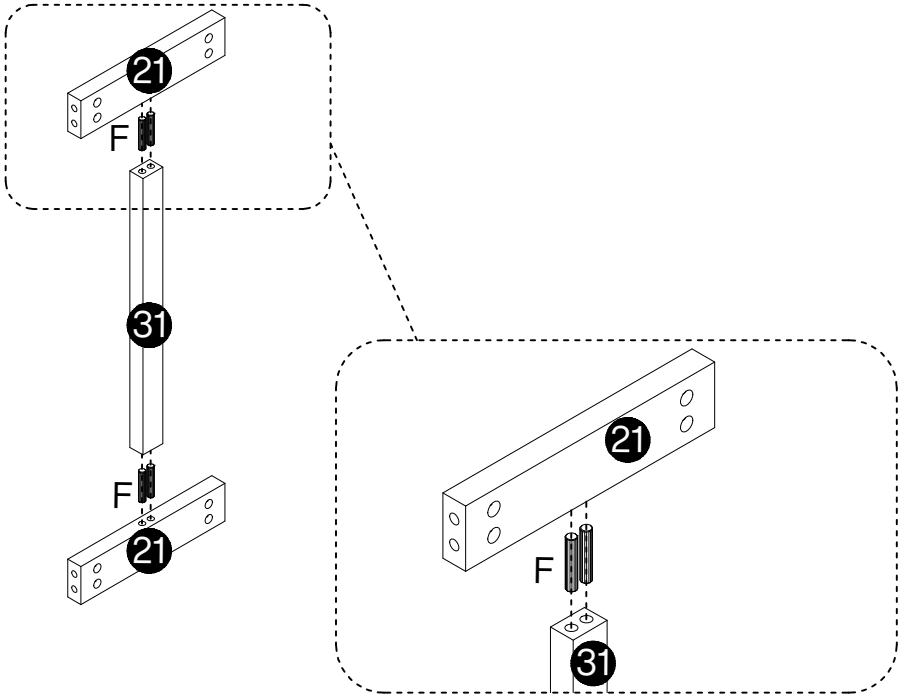
- 組み立て、分解は必ず大人の方が行い、お子様が部品を触らないように注意してください。
- 二人以上で組み立てることをお勧めします。

Step:11



A M6 X80MM 4 PCS	F Ø8 X40MM 4 PCS	H 4 PCS

Step:12

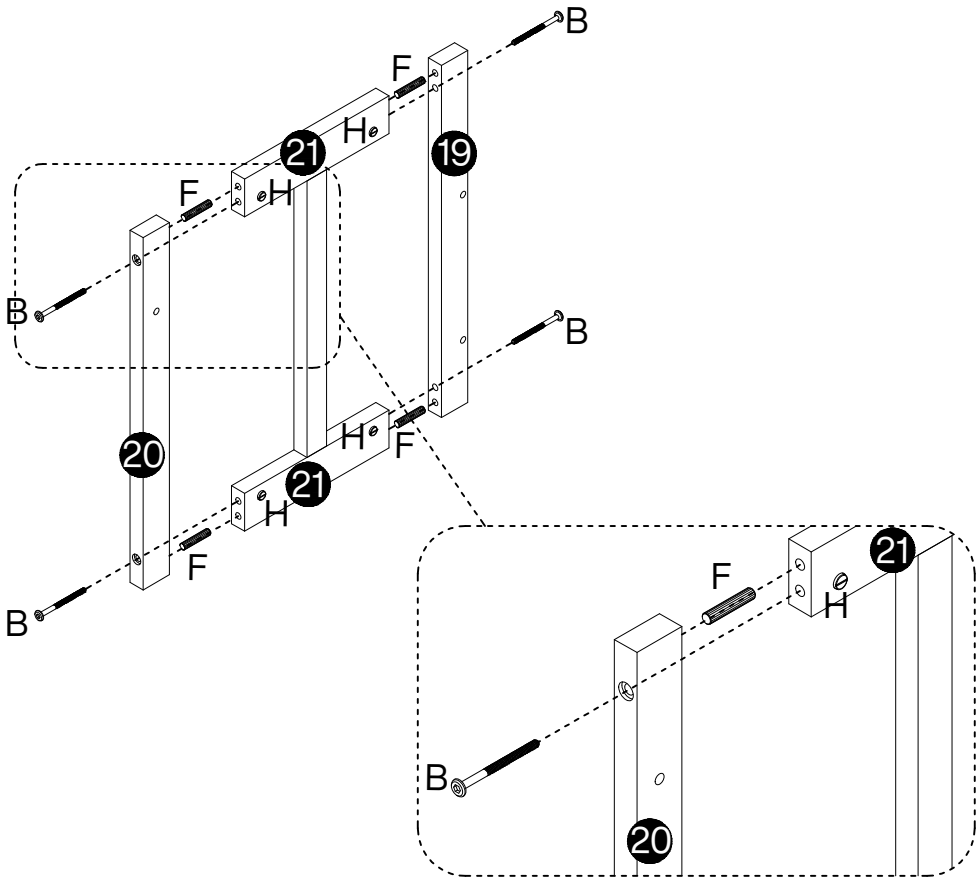


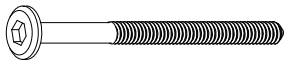
F Ø8 X40MM 4 PCS

組み立て方

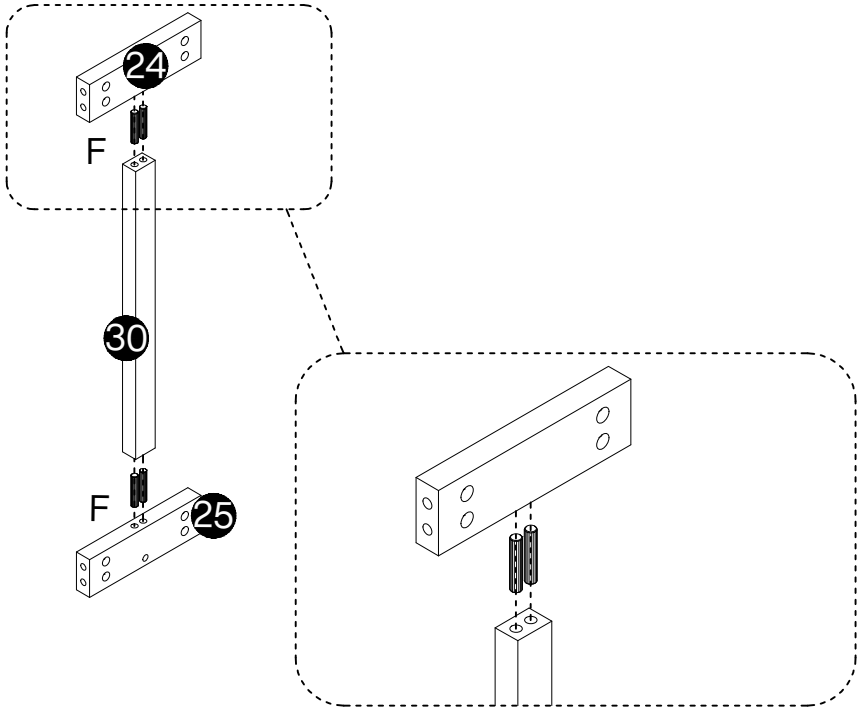
- 組み立て、分解は必ず大人の方が行い、お子様が部品を触らないように注意してください。
- 二人以上で組み立てることをお勧めします。

Step:13



B M6 X70MM 4 PCS	F Ø8 X40MM 4 PCS	H 4 PCS
		

Step:14

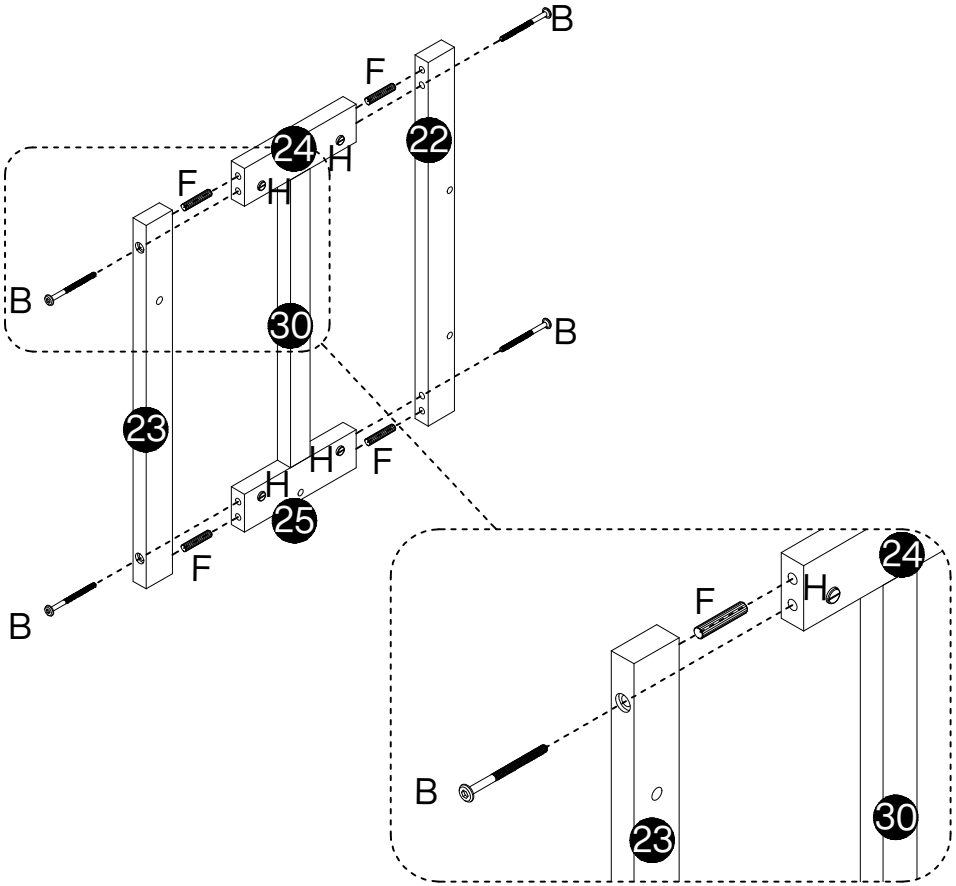


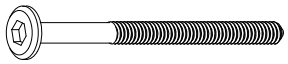
F Ø8 X40MM 4 PCS


組み立て方

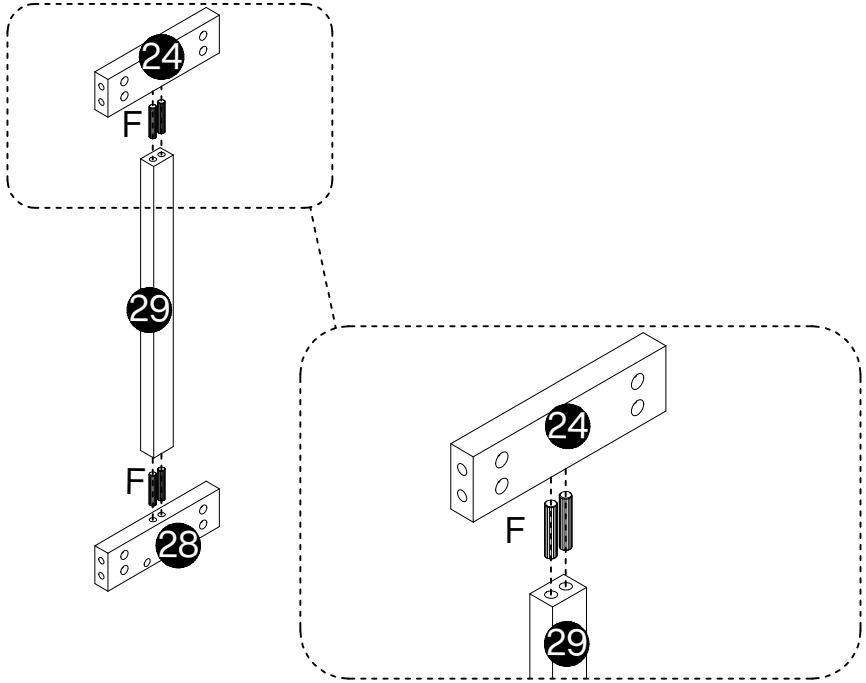
- 組み立て、分解は必ず大人の方が行い、お子様が部品を触らないように注意してください。
- 二人以上で組み立てることをお勧めします。

Step:15



B M6 X70MM 4 PCS	F Ø8 X40MM 4 PCS	H 4 PCS
		

Step:16

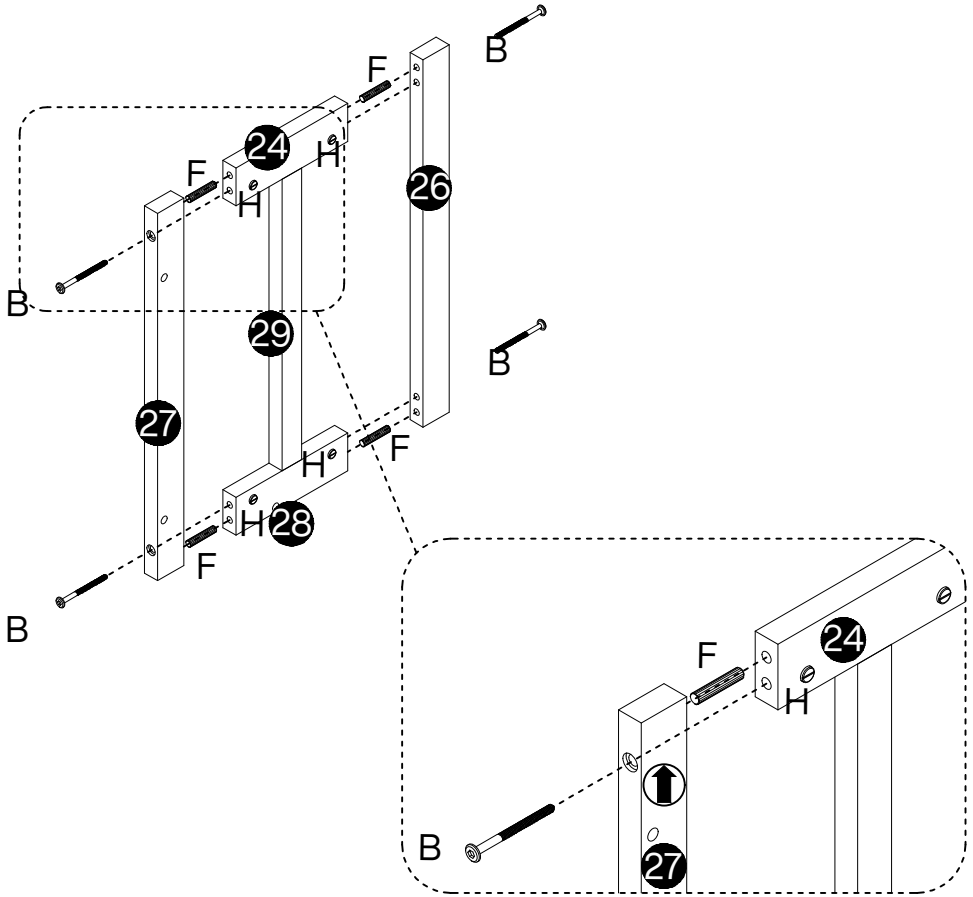


F Ø8 X40MM 4 PCS


組み立て方

- 組み立て、分解は必ず大人の方が行い、お子様が部品を触らないように注意してください。
- 二人以上で組み立てることをお勧めします。

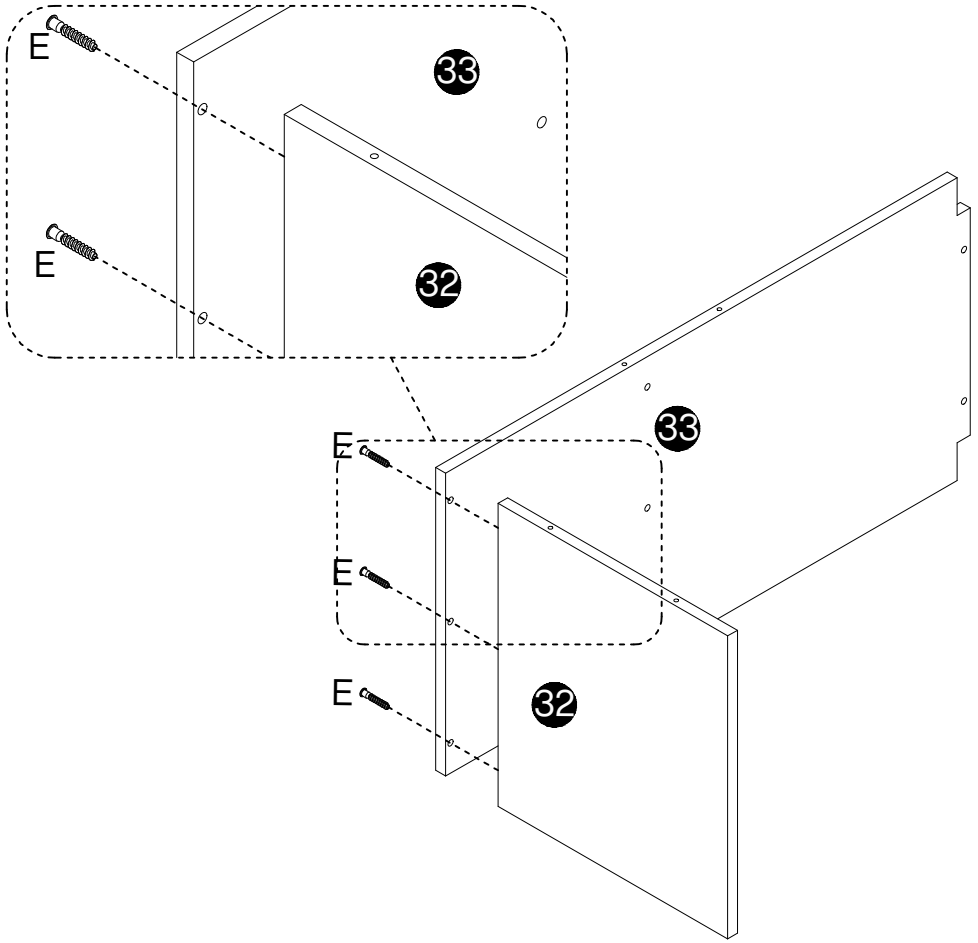
Step:17



27番部品を取り付ける際は、部品に貼付されている矢印シールにご注意ください。図のとおり、矢印の向きを上にしてください。

B M6 X70MM 4 PCS	F Ø8 X40MM 4 PCS	H 4 PCS

Step:18

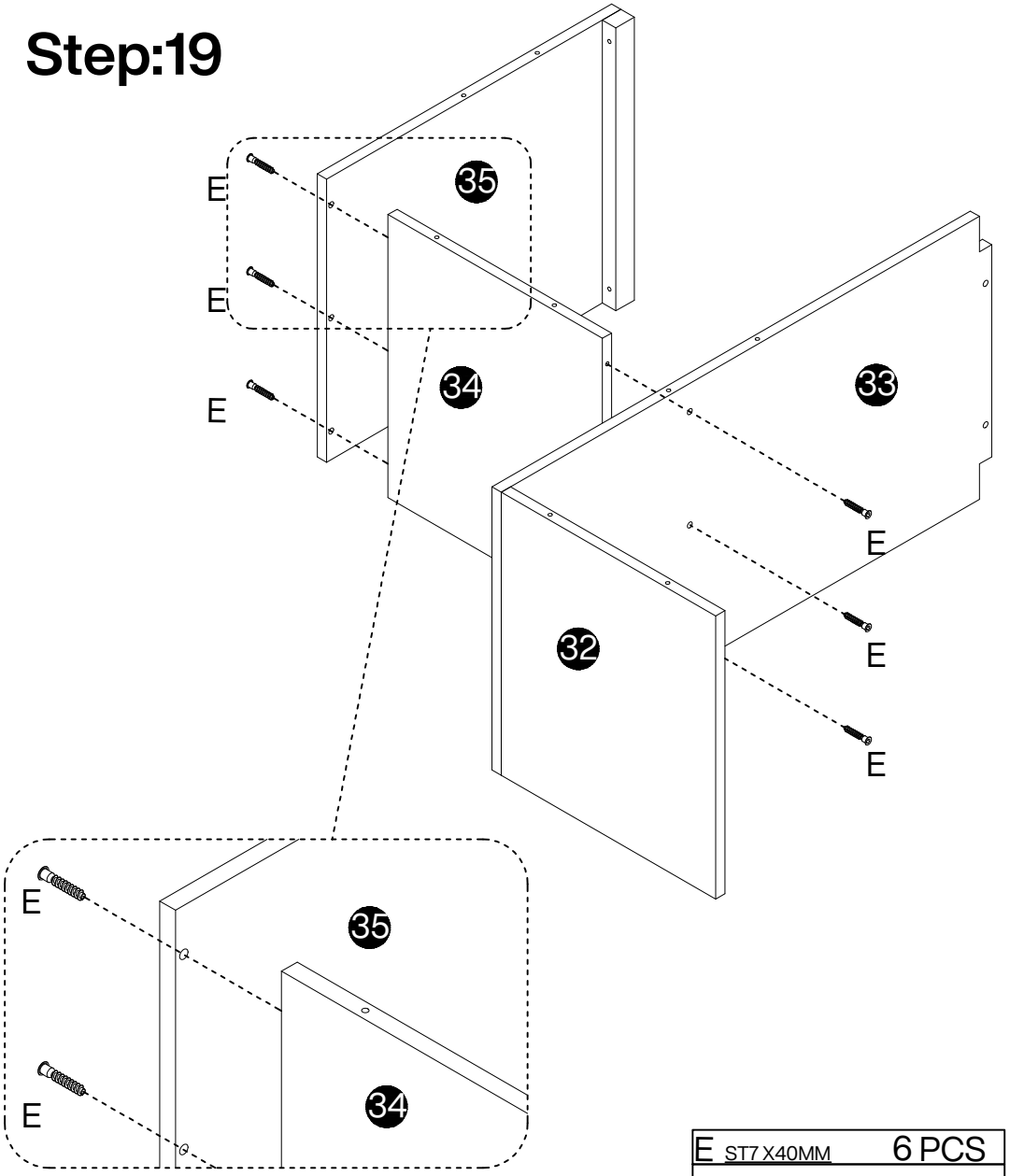


E ST7 X40MM 3 PCS

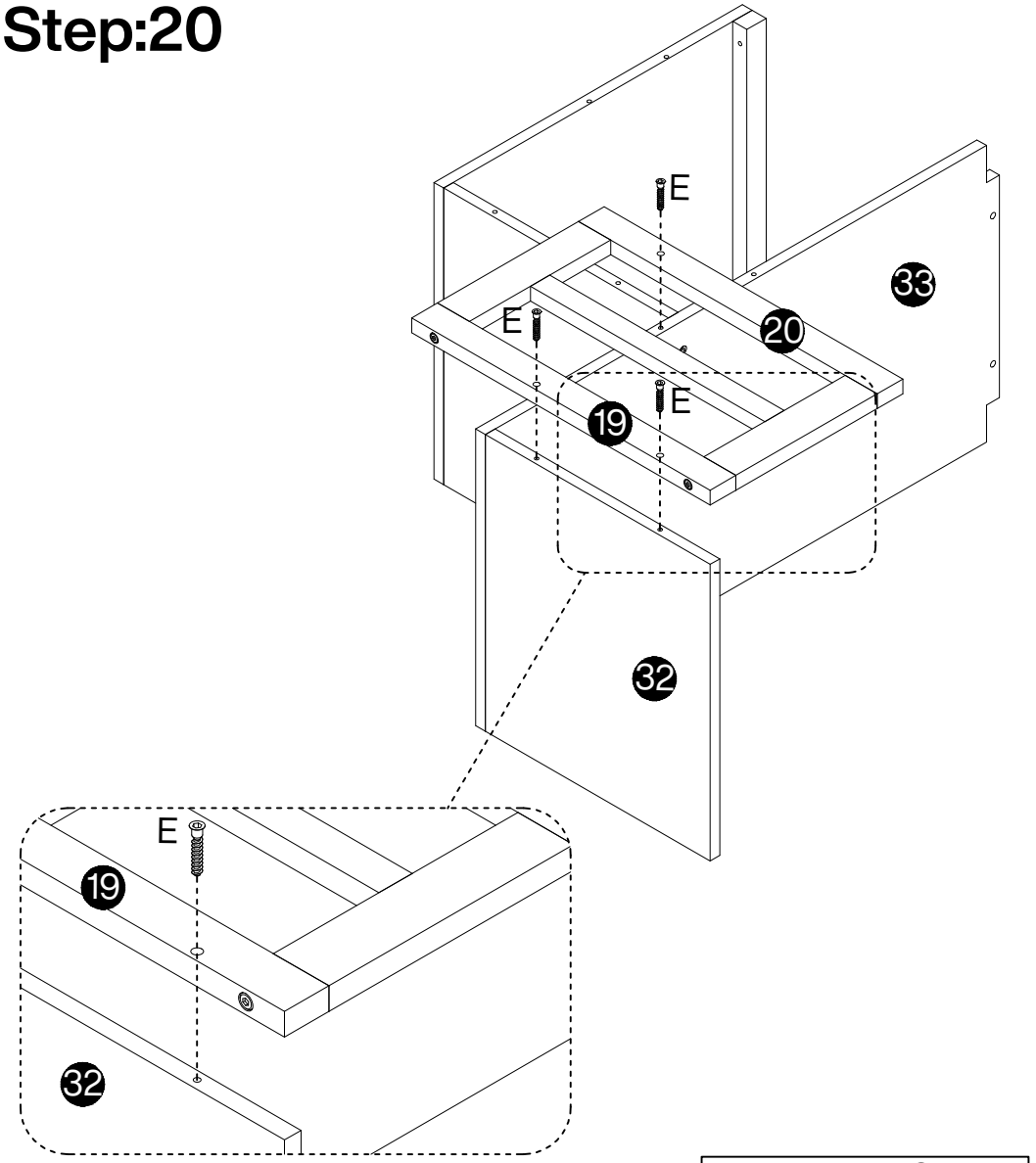
組み立て方

- 組み立て、分解は必ず大人の方が行い、お子様が部品を触らないように注意してください。
- 二人以上で組み立てることをお勧めします。

Step:19



E ST7 X40MM	6 PCS



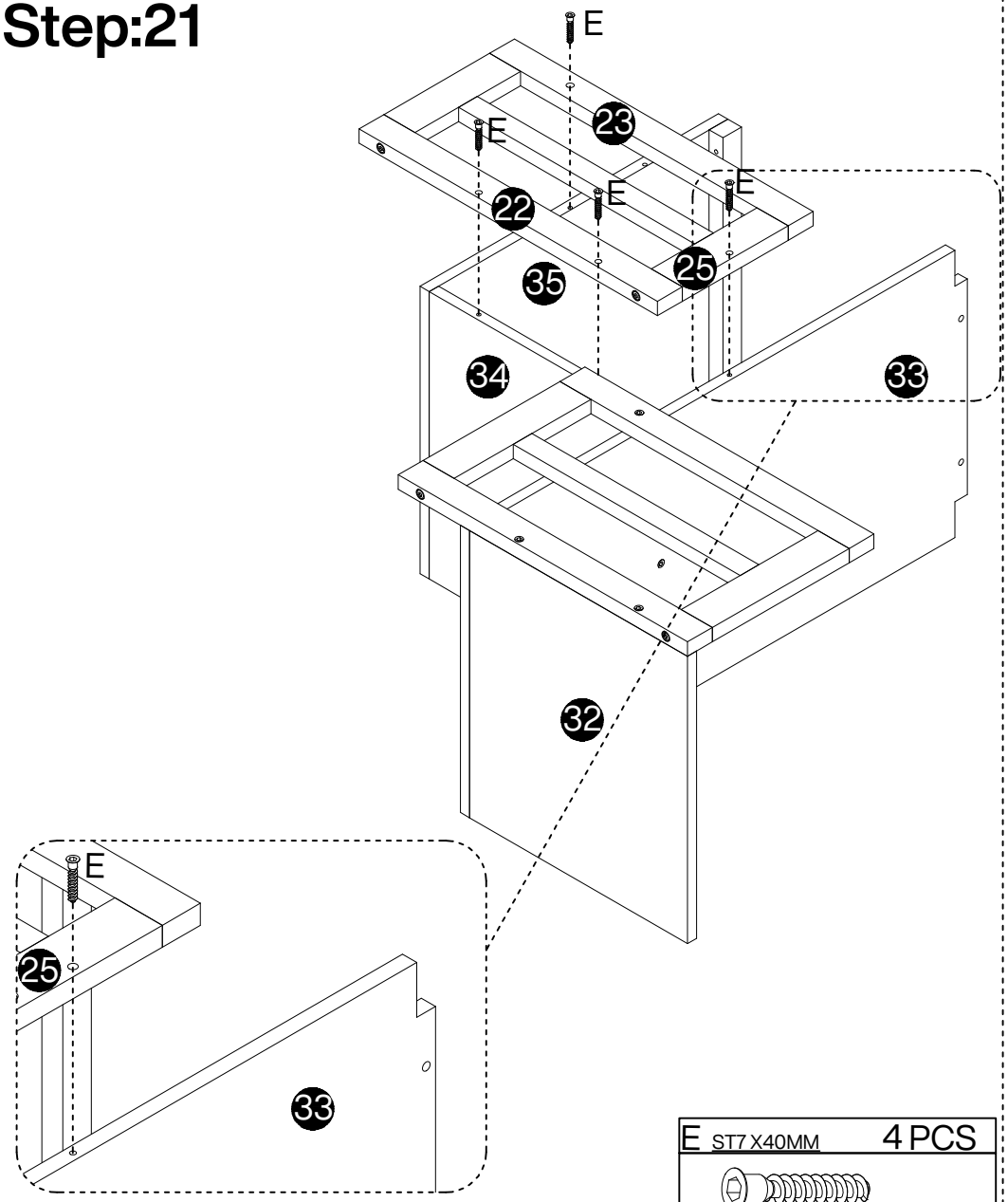
Step:20

E ST7 X40MM	3 PCS

組み立て方

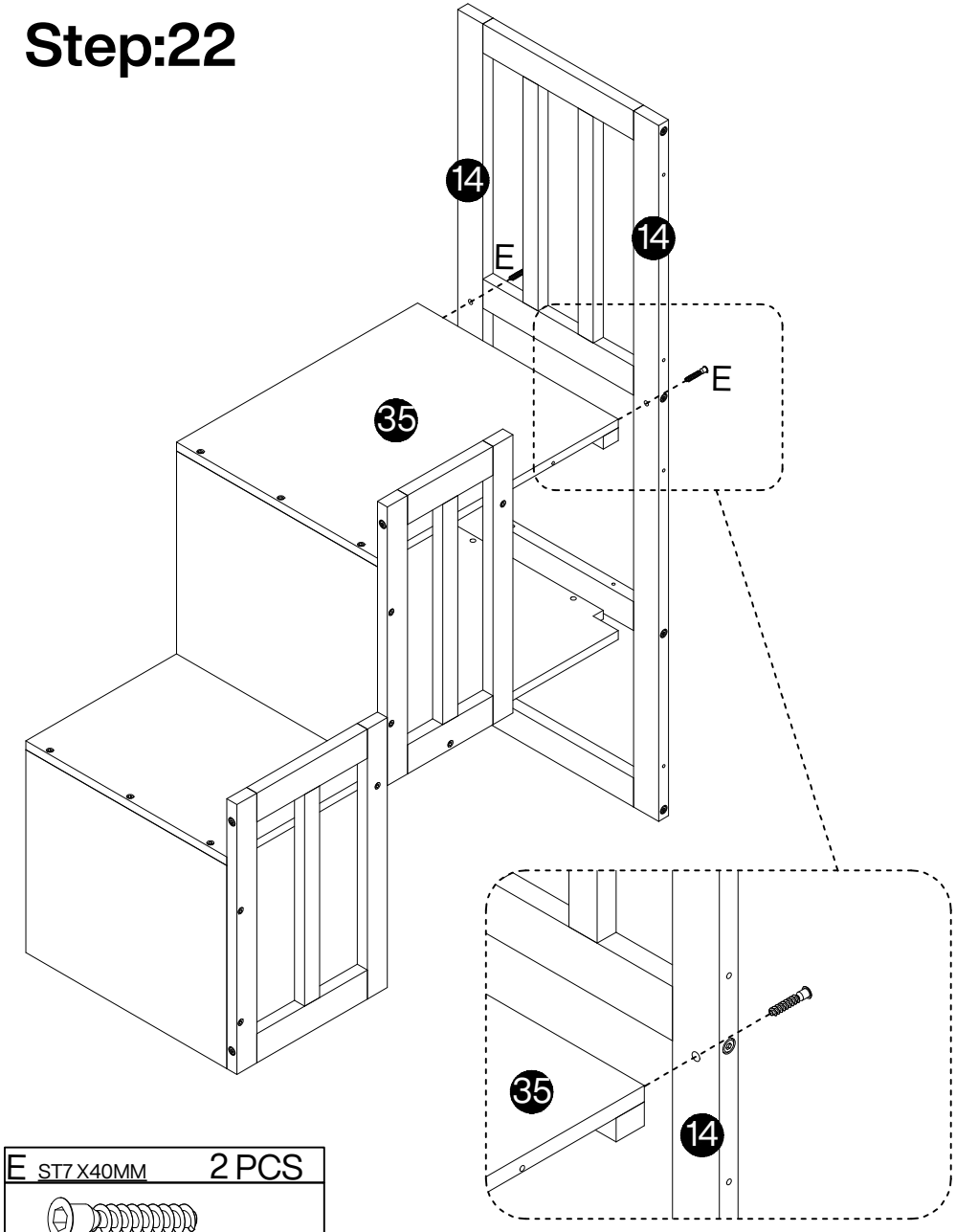
- 組み立て、分解は必ず大人の方が行い、お子様が部品を触らないように注意してください。
- 二人以上で組み立てることをお勧めします。

Step:21



E ST7 X40MM	4 PCS

Step:22

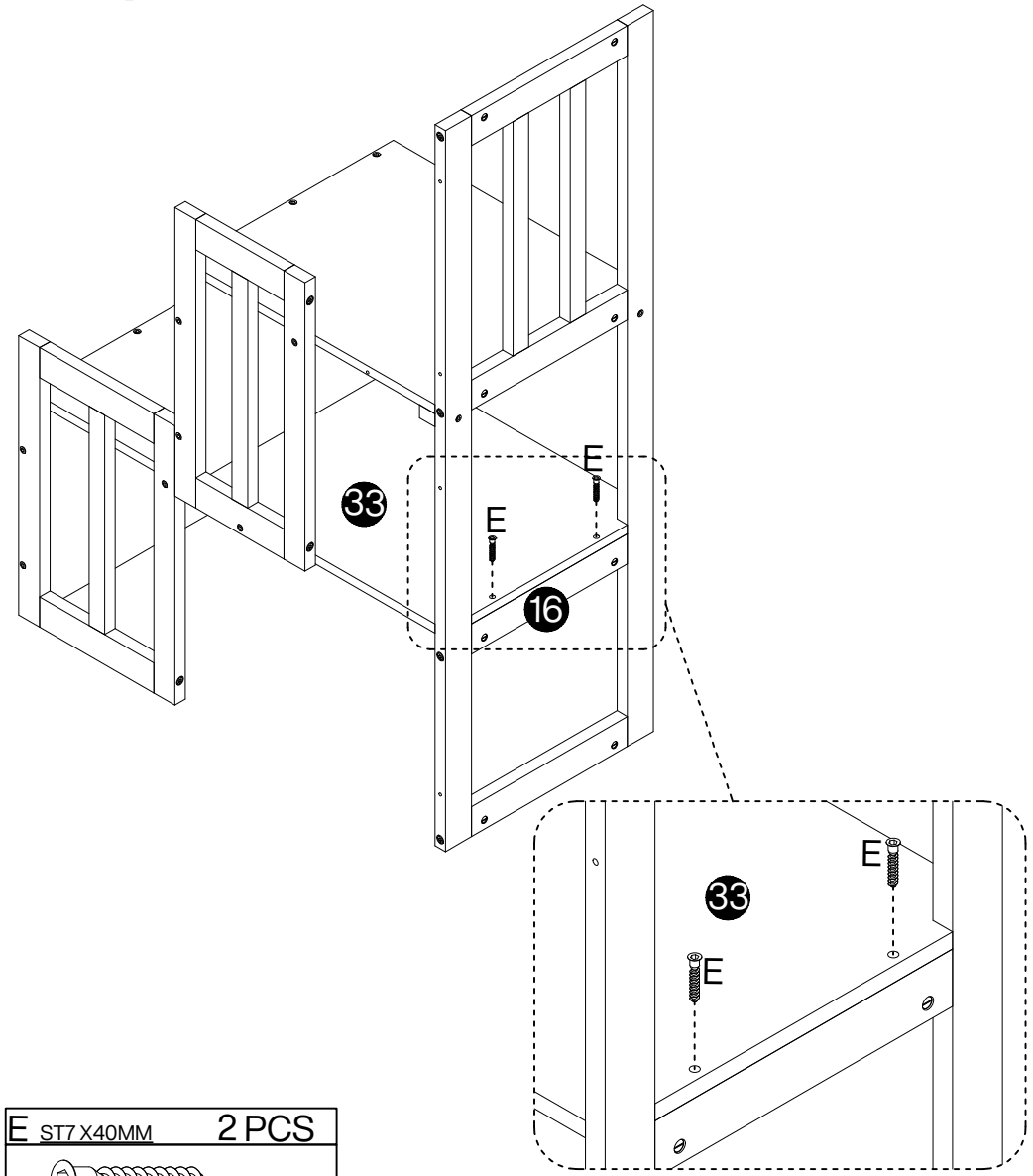


E ST7 X40MM	2 PCS

組み立て方

- 組み立て、分解は必ず大人の方が行い、お子様が部品を触らないように注意してください。
- 二人以上で組み立てることをお勧めします。

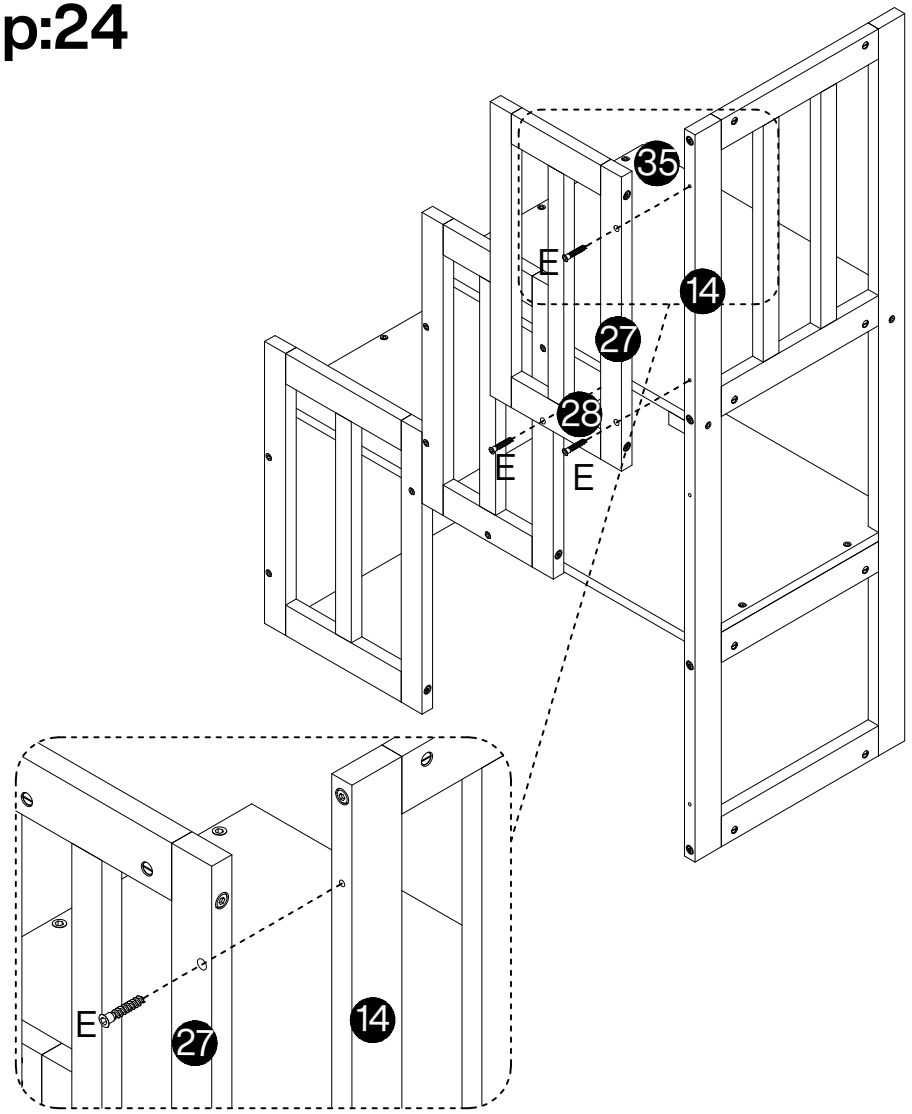
Step:23



E ST7 X40MM 2 PCS



Step:24



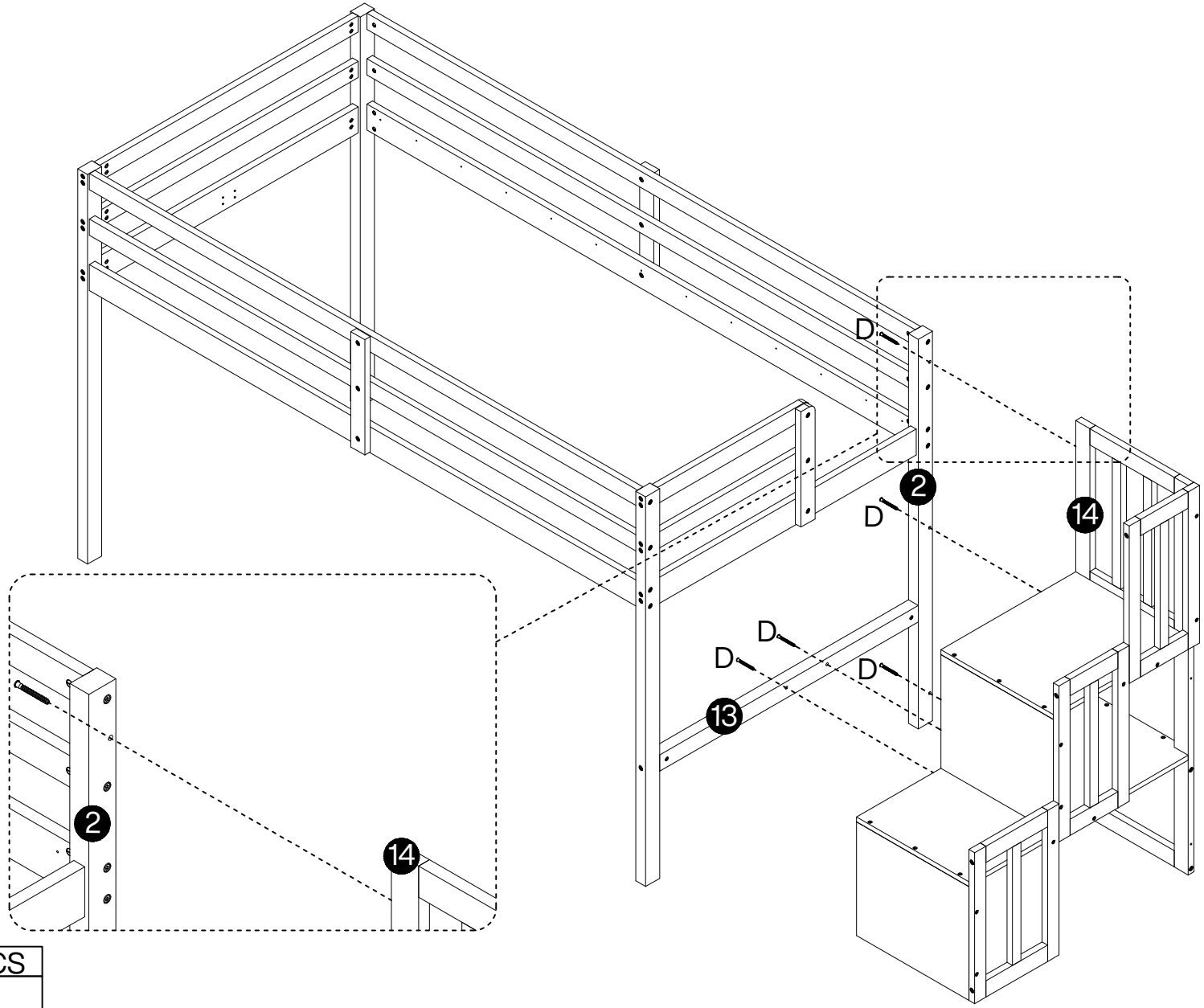
E ST7 X40MM 3 PCS



組み立て方

- 組み立て、分解は必ず大人の方が行い、お子様が部品を触らないように注意してください。
- 二人以上で組み立てることをお勧めします。

Step:25



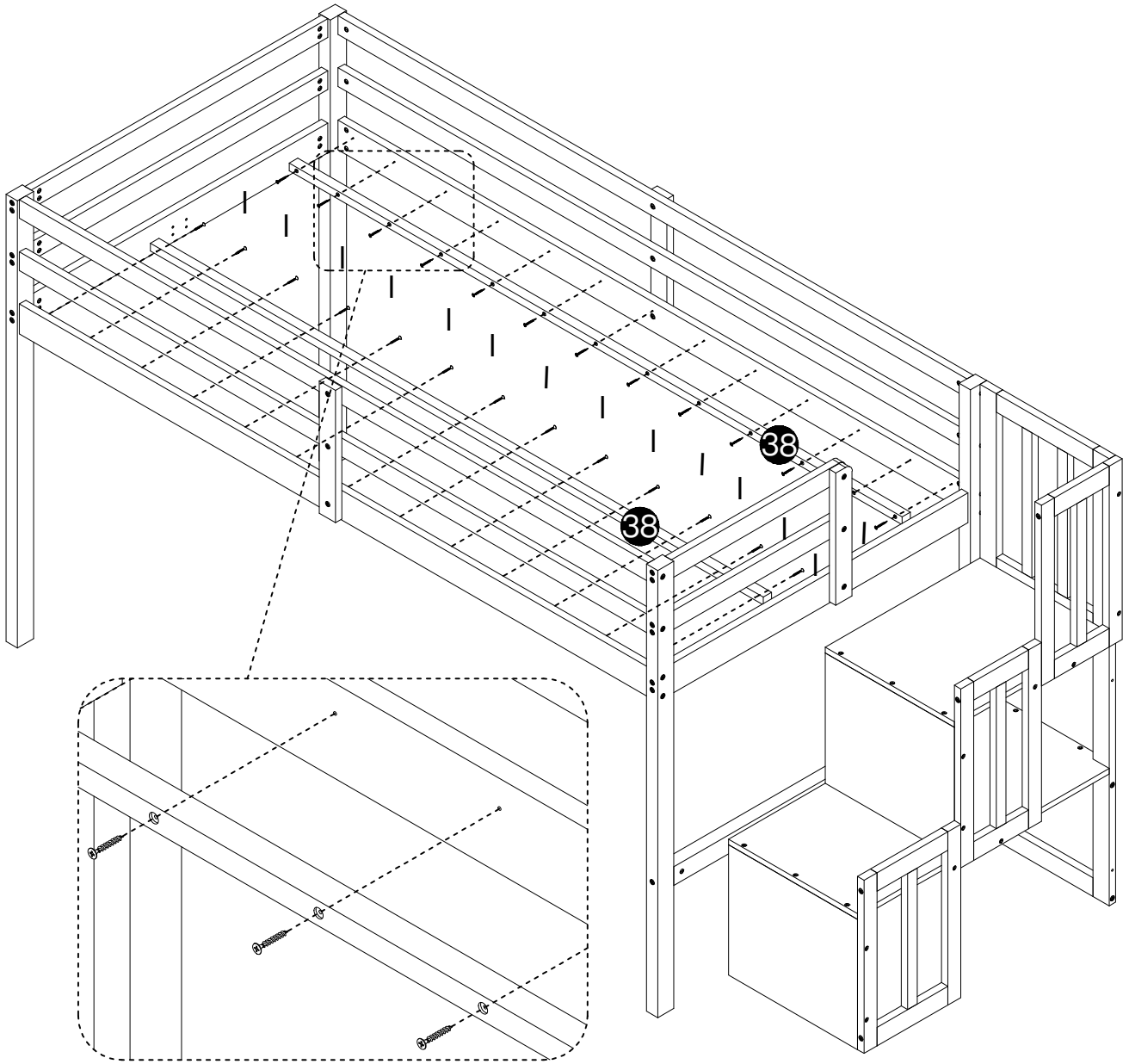
D ST7 X60MM 5 PCS



組み立て方

- 組み立て、分解は必ず大人の方が行い、お子様が部品を触らないように注意してください。
- 二人以上で組み立てることをお勧めします。

Step:26

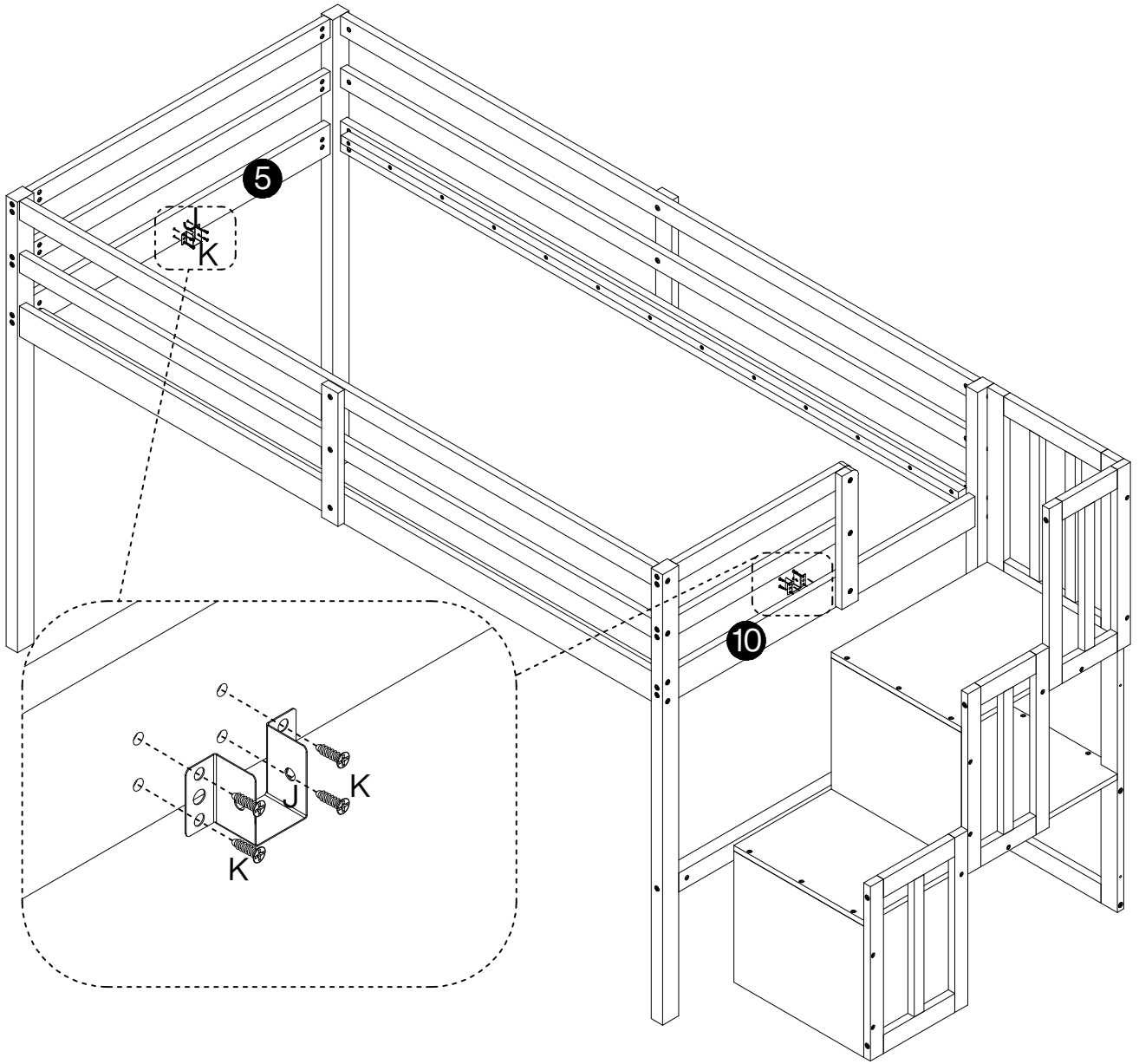


M3 X30MM	26 PCS
	

組み立て方

- 組み立て、分解は必ず大人の方が行い、お子様が部品を触らないように注意してください。
- 二人以上で組み立てることをお勧めします。

Step:27

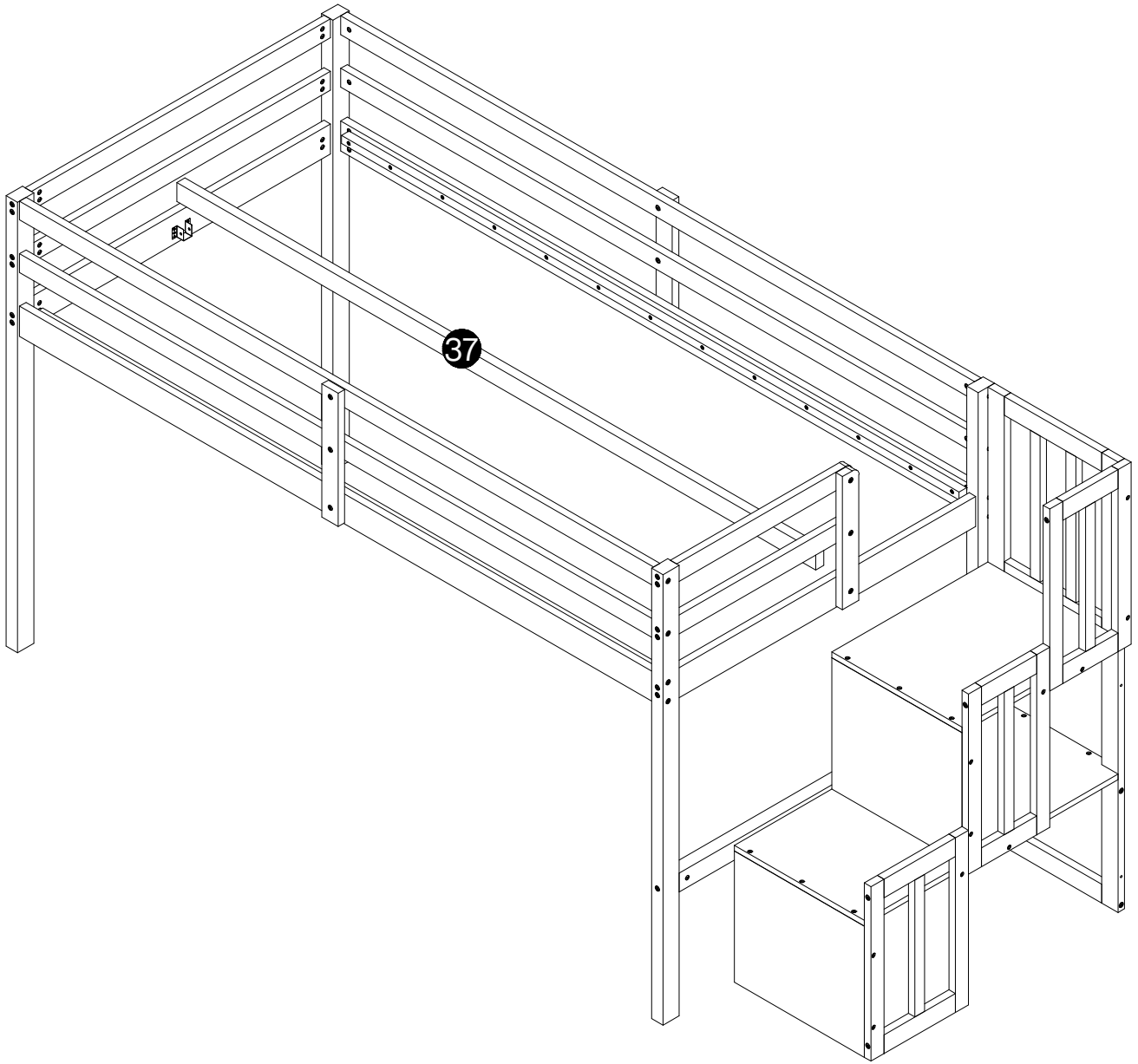


J	2 PCS
K M3 X12MM	8 PCS

組み立て方

- 組み立て、分解は必ず大人の方が行い、お子様が部品を触らないように注意してください。
- 二人以上で組み立てることをお勧めします。

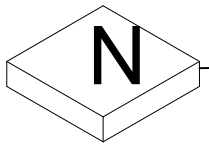
Step:28



組み立て方

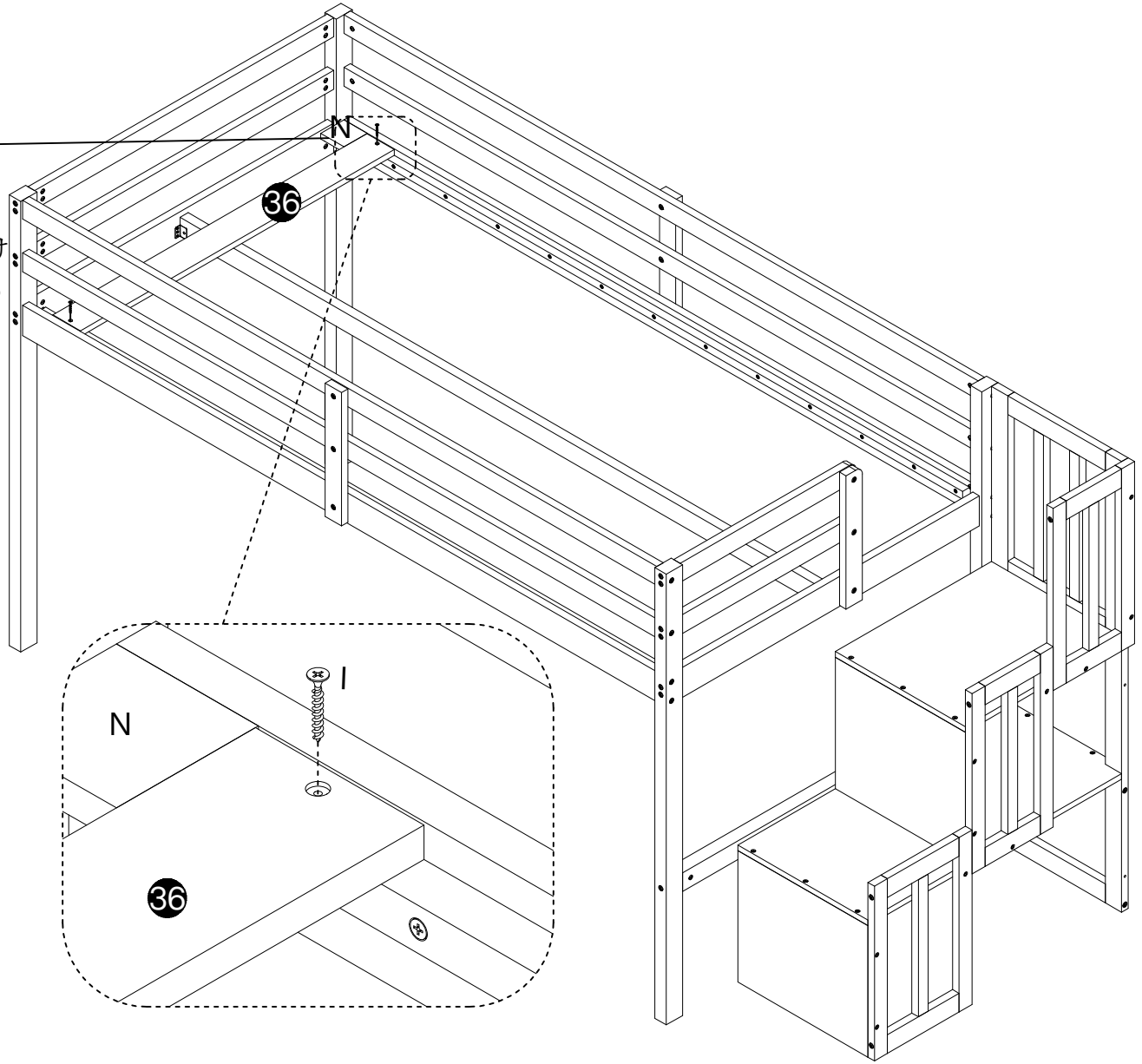
- 組み立て、分解は必ず大人の方が行い、お子様が部品を触らないように注意してください。
- 二人以上で組み立てることをお勧めします。

Step:29



距離の間隔に補助用

Nで距離をあけながら36番を取り付けるため、Nと36番の間に必ず隙間をあけずにお取り付けください。

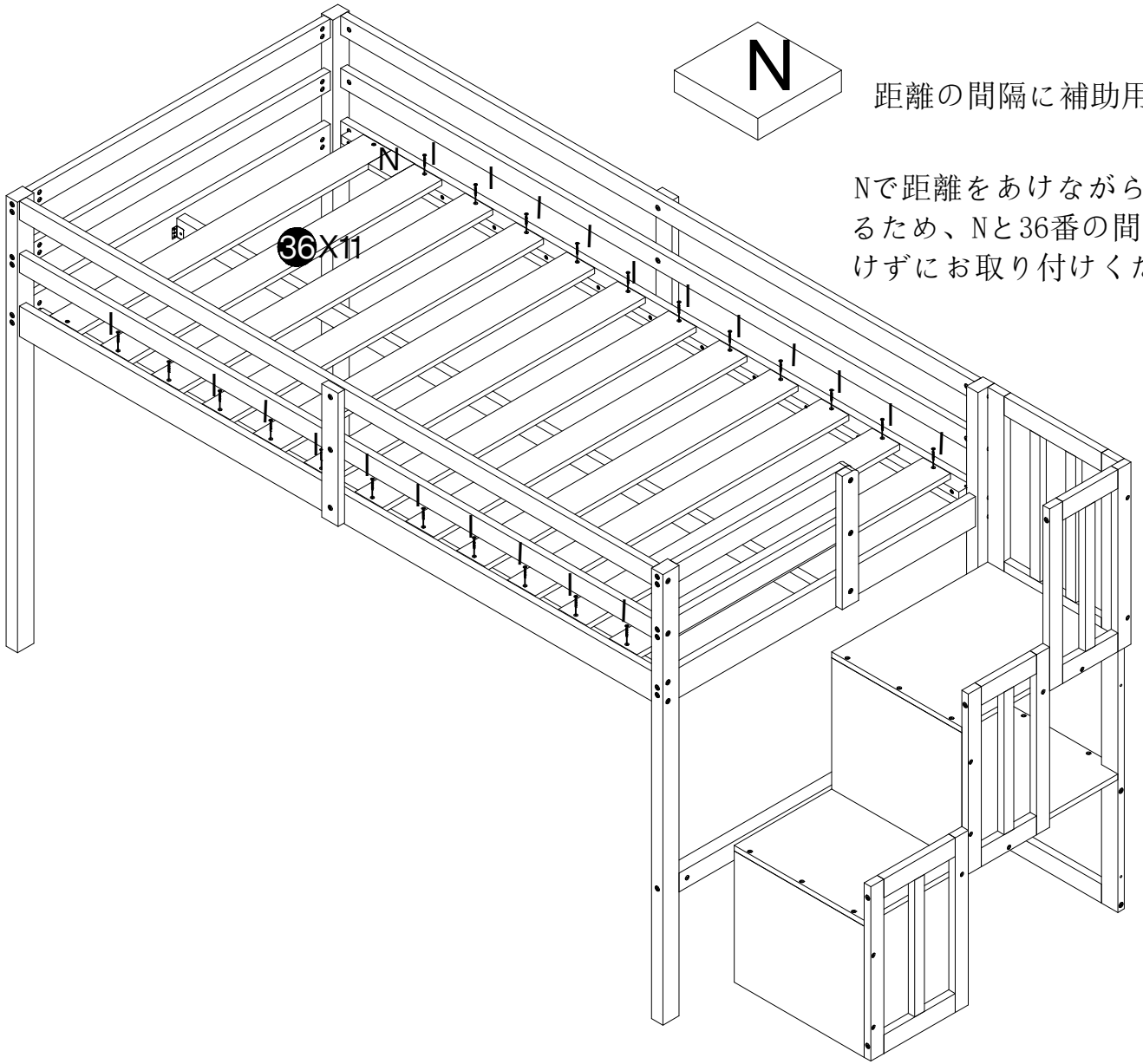


I M3 X30MM	2 PCS
	

組み立て方

- 組み立て、分解は必ず大人の方が行い、お子様が部品を触らないように注意してください。
- 二人以上で組み立てることをお勧めします。

Step:30



距離の間隔に補助用

Nで距離をあけながら36番を取り付けるため、Nと36番の間に必ず隙間をあけずにお取り付けください。

M3 X30MM	22 PCS
	