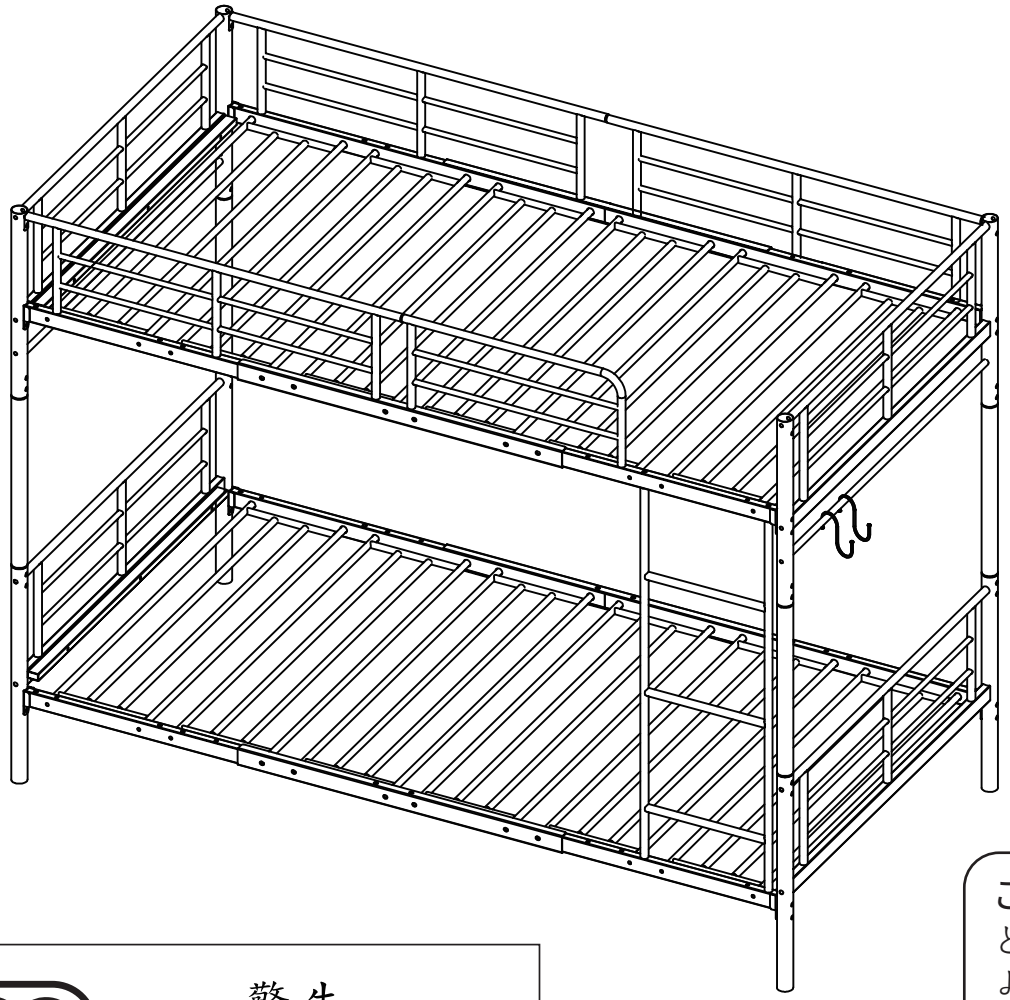
取扱説明書

SKU:N512P374597



組立ての際には、すべてのねじを8割ぐらい緩く仮締めして、最後にすべてのねじをしっかり締め付けてください。

このたびは弊社製品をお買い上げいただき、誠にありがとうございます。ご使用の前に、本取扱・組立説明書をよくお読みのうえ、正しく安全にご使用ください。また、本書は大切に保管し、必要なときにいつでもご確認いただけるようにしてください。お手元に届きましたら、できるだけ早めにご確認をお願いいたします。

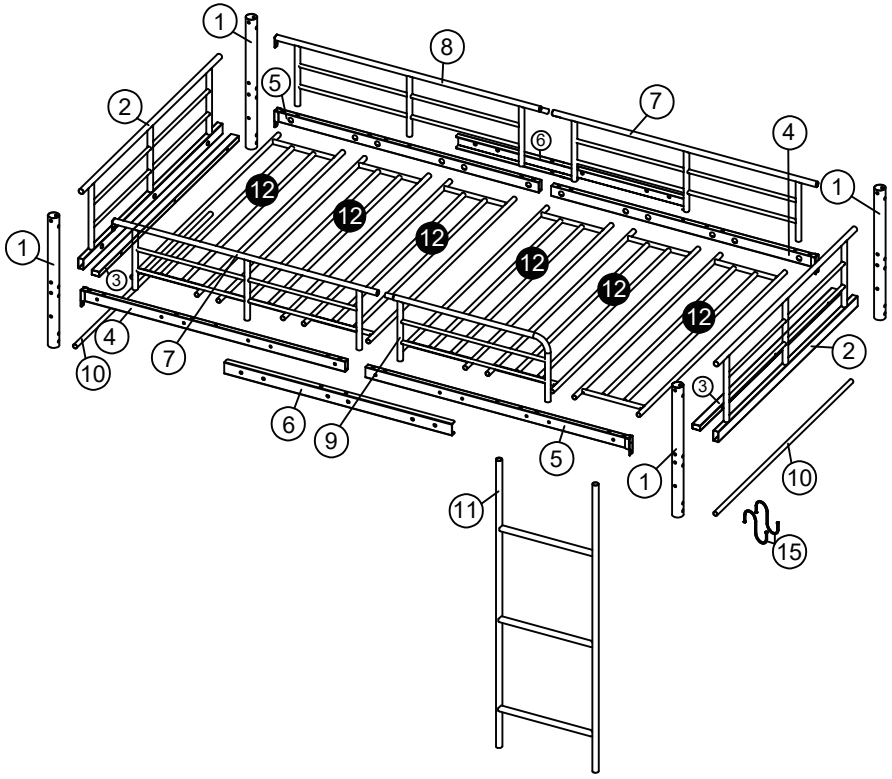


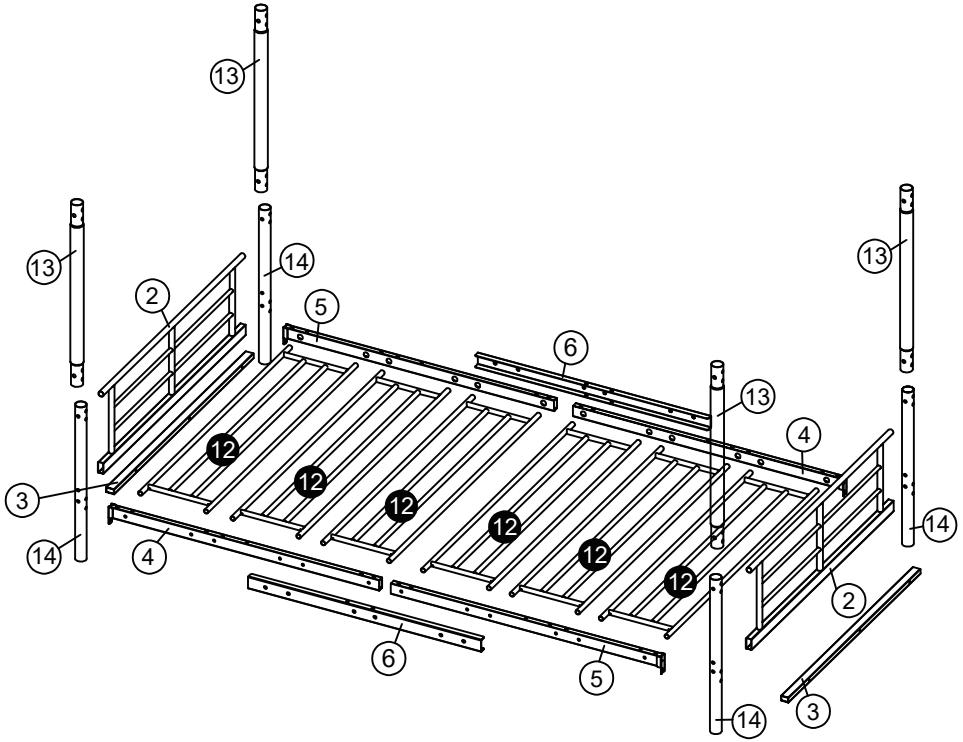
警告

6歳未満のお子さまは上段ベッドを使用しないでください。厚さ10cm以上の標準シングル(S)サイズマットレスをご使用ください。

部品一覧

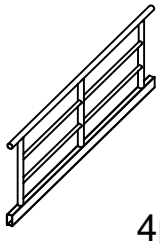
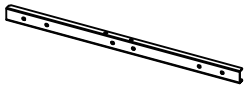
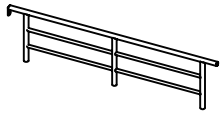
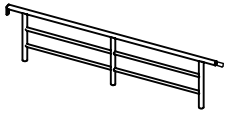
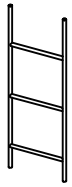
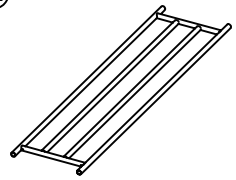
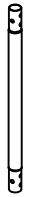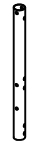
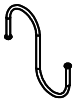
N512P374597



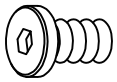
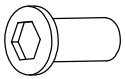


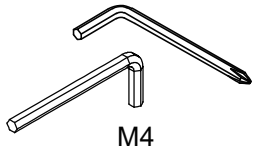
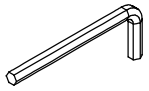
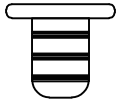
部品一覧

SKU:N512P374597

① 4pcs	②  4pcs	③  4pcs	④  4pcs	⑤  4pcs	⑥  4pcs	⑦  2pcs
⑧  1pc	⑨  1pc	⑩  2pcs	⑪  1pc	⑫  12pcs	⑬  4pcs	⑭  4pcs
⑮  2pcs						

ネジ一覧

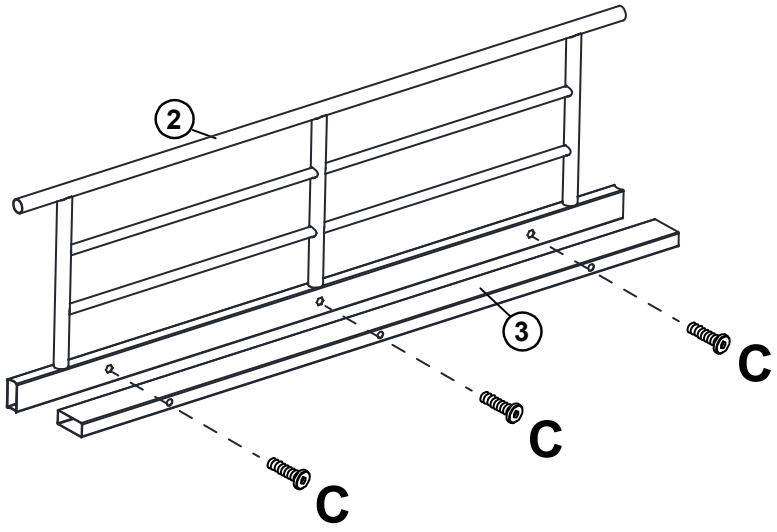
A	B	C	D	E	F	G
 M6*15	 M6*30	 M6*55	 M6*60	 M8*50	 M6*17	 18
48pcs+4	31pcs+3	24 pcs+2	31pcs+3	8pcs+1	31pcs+3	63pcs+5

H	I	J	K	L	M	N
 15	 M4	 M5				
2pcs+1	2pcs	1pc	2pcs+1	2pcs+1	2pcs+1	34pcs+4

● 余分な穴はN部品で塞いでください

1

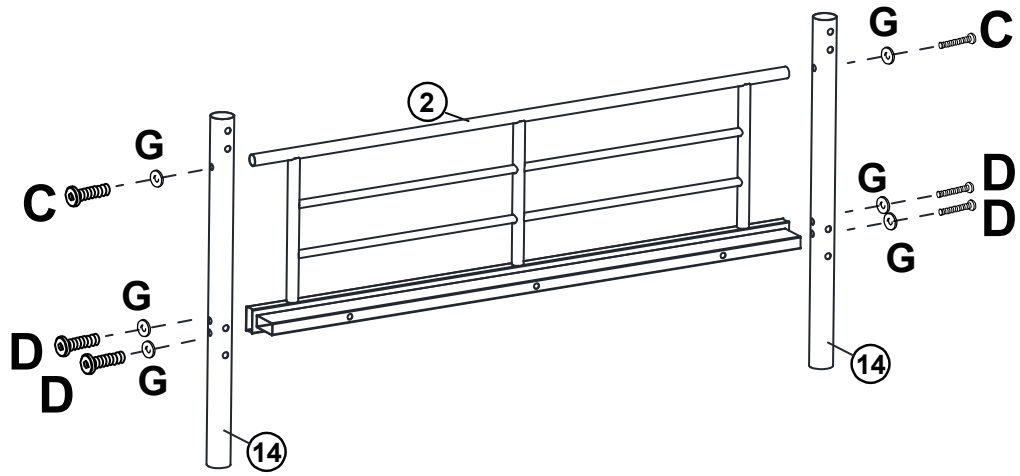
C	M6*55	12
I	M4	



x4

2

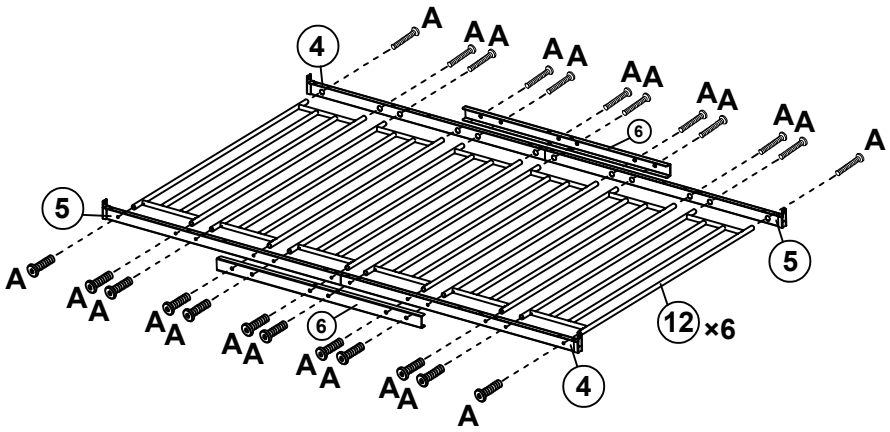
C	M6*55	4
D	M6*60	8
G	18	12
I	M4	

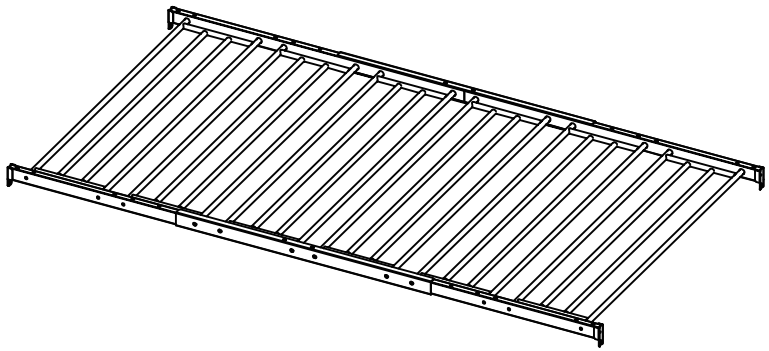


x2

3

A		M6*15	48
I		M4	

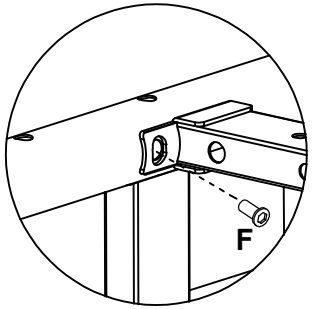


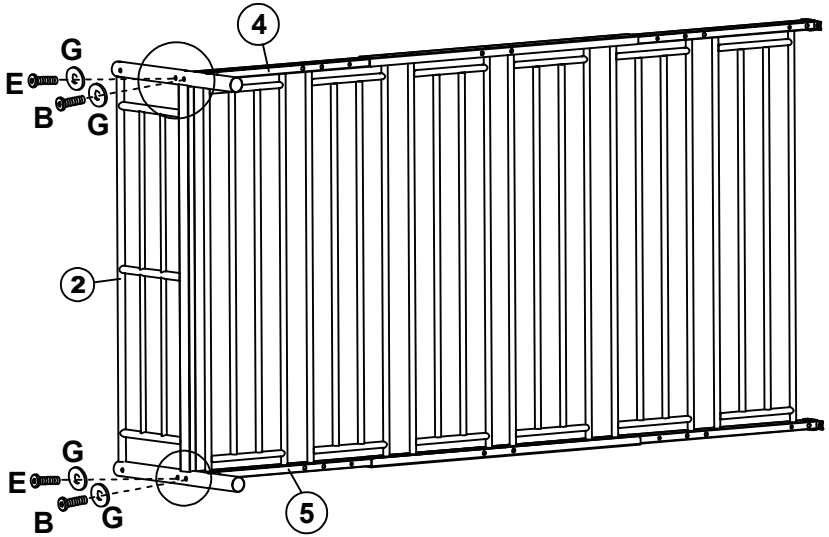


×2

4

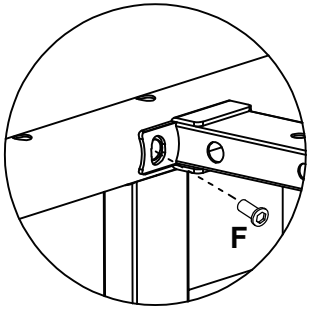
B		M6*30	2
E		M8*50	2
F		M6*17	2
G		18	4
I		M4	
J		M5	

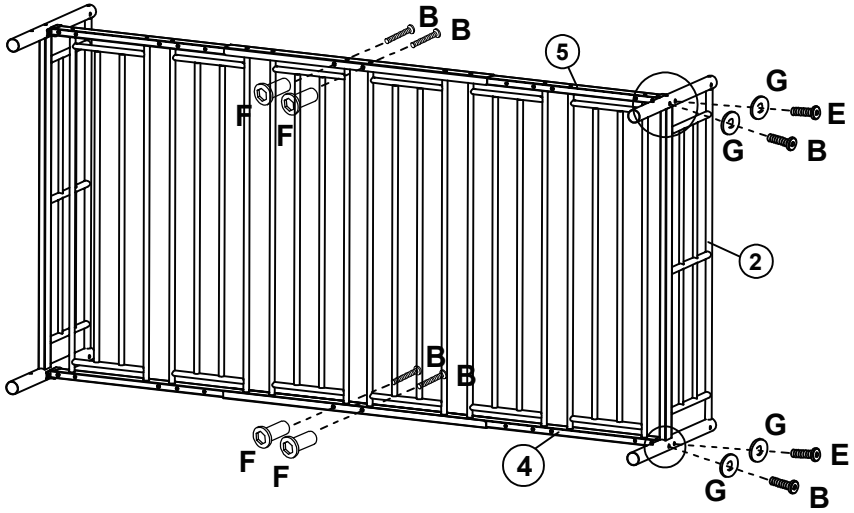




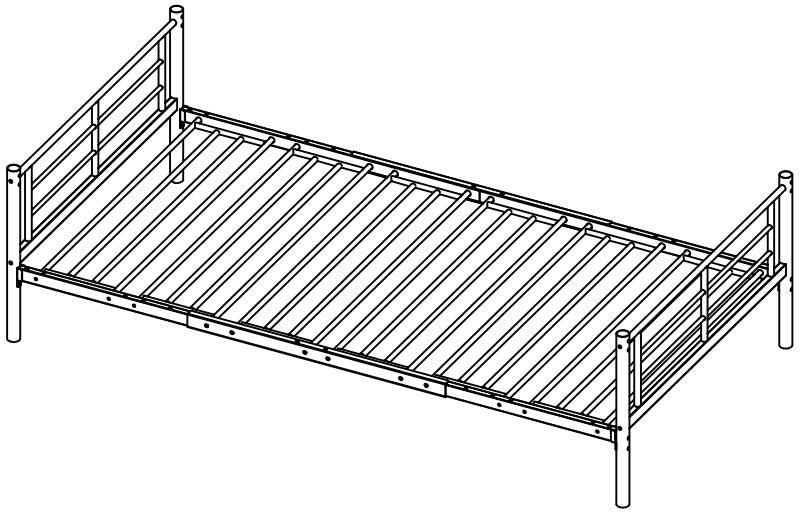
5

B	M6*30	6
E	M8*50	2
F	M6*17	6
G	18	4
I	M4	
J	M5	



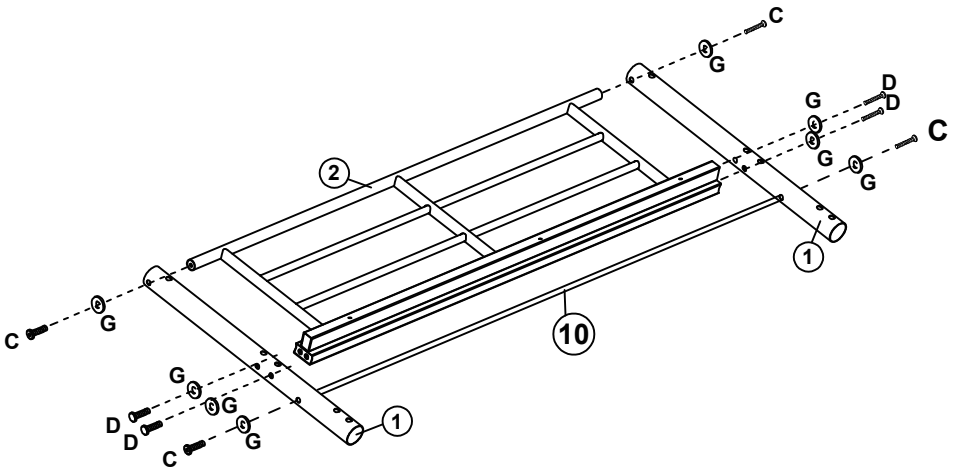


6



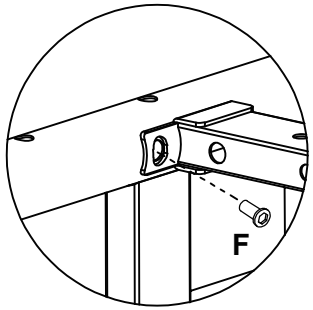
7

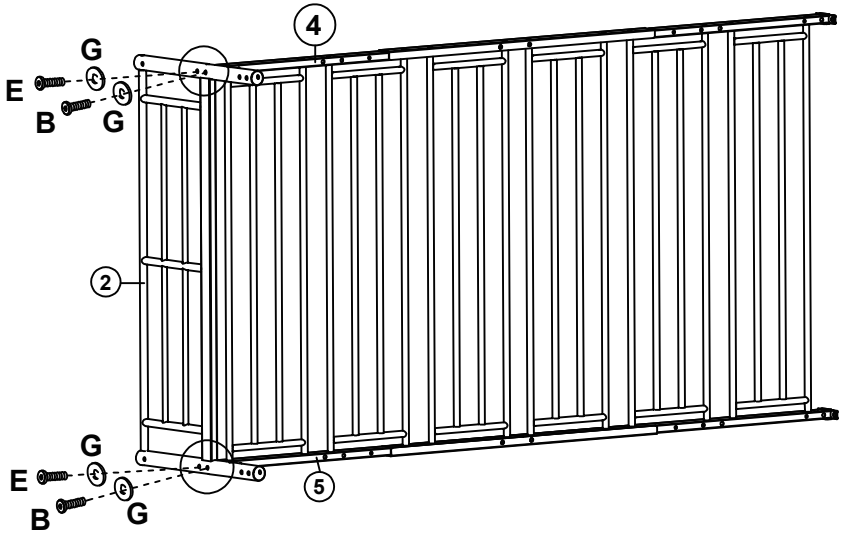
C		M6*55	8
D		M6*60	8
G		18	16
I		M4	



8

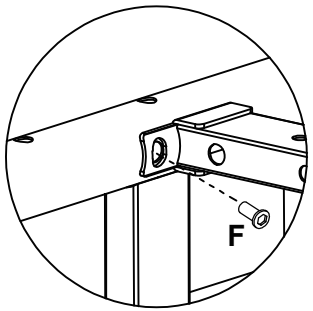
B		M6*30	2
E		M8*50	2
F		M6*17	2
G		18	4
I		M4	
J		M5	

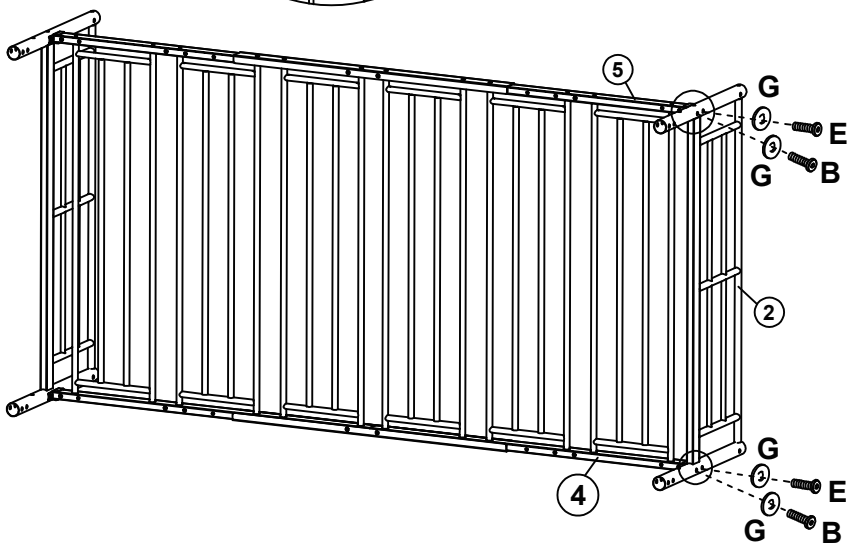




9

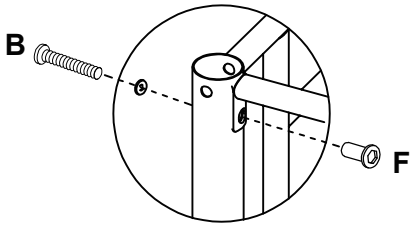
B	M6*30	2
E	M8*50	2
F	M6*17	2
G	18	4
I	M4	
J	M5	

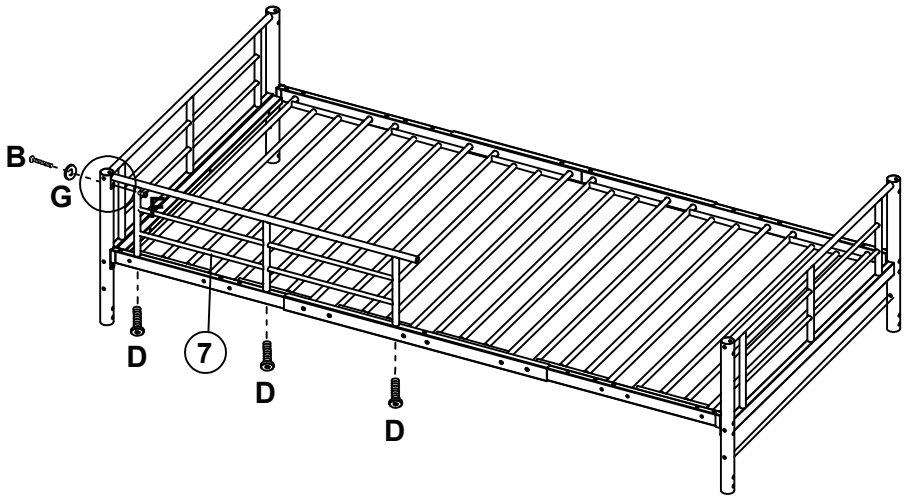




10

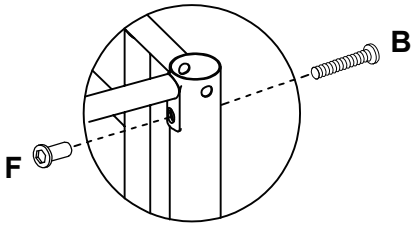
B	M6*30	1
D	M6*60	3
F	M6*17	1
G	18	1
I	M4	

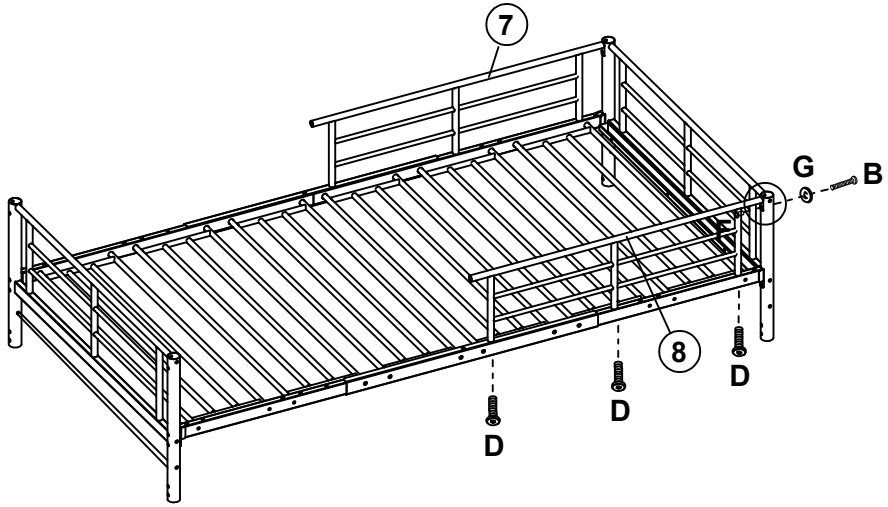




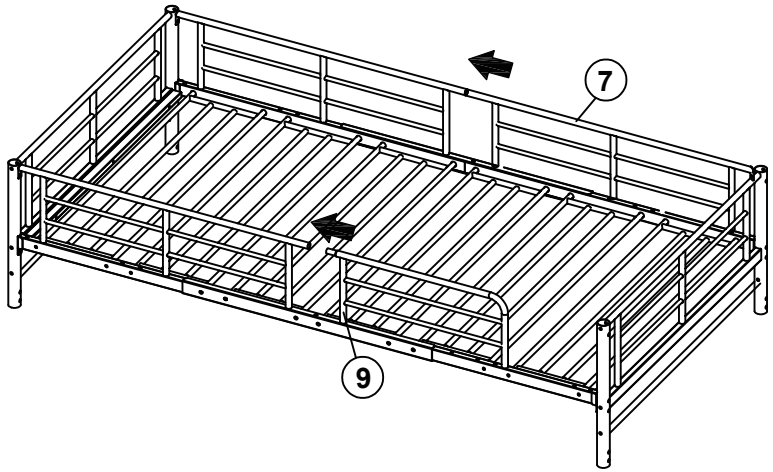
11

B	M6*30	1
D	M6*60	3
F	M6*17	1
G	18	1
I	M4	



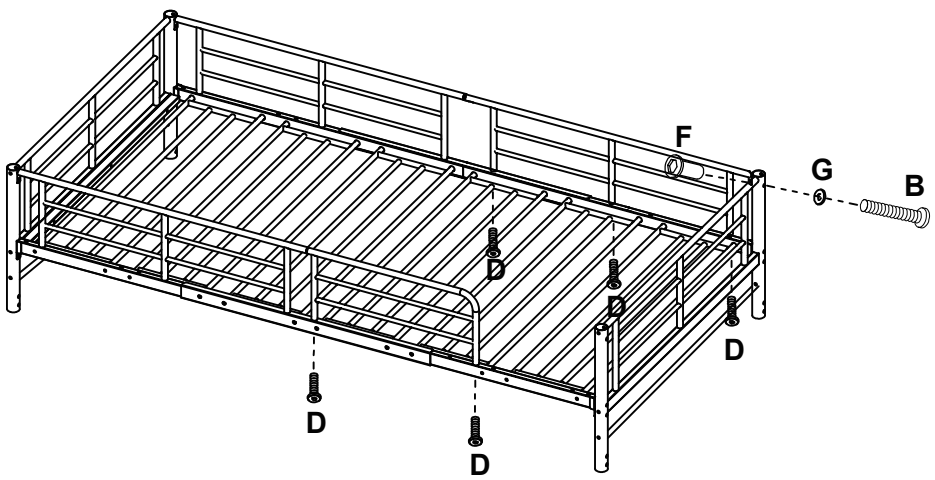


12



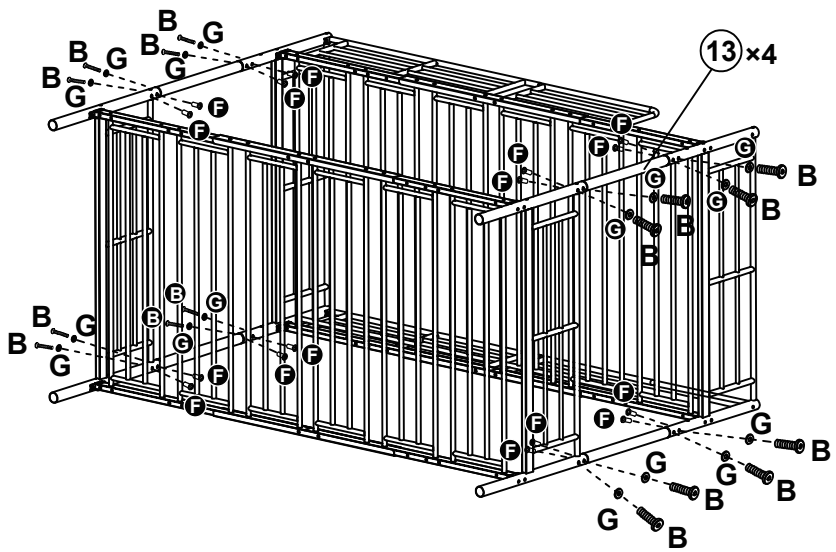
13

D		M6*60	5
I		M4	
B		M6*30	1
F		M6*17	1
G		18	1



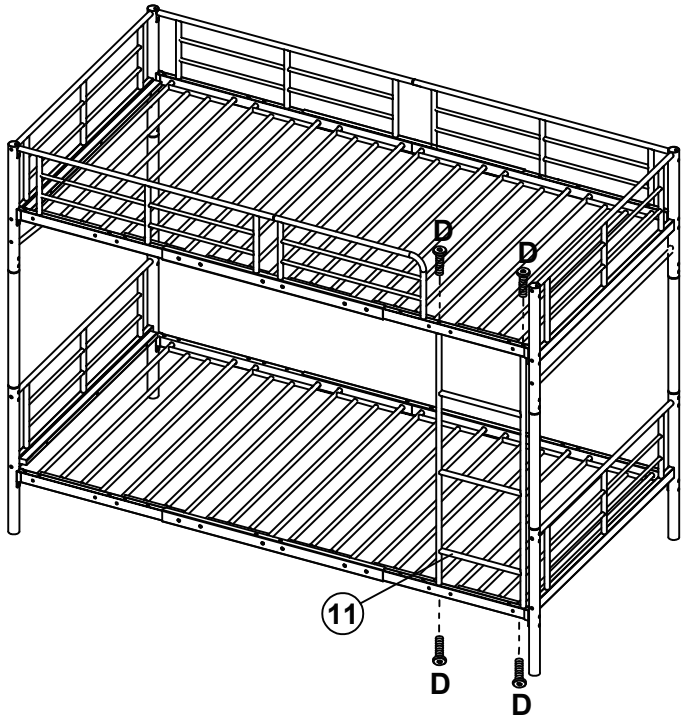
14

B		M6*30	16
F		M6*17	16
G		18	16
I		M4	



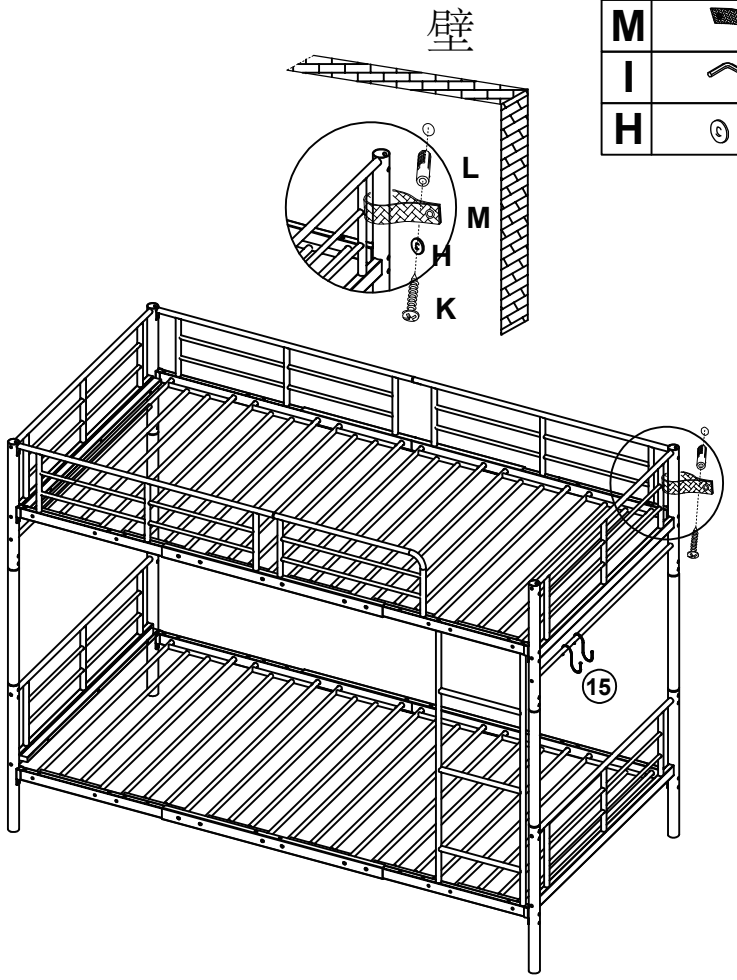
15

D	M6*60	4
I	M4	



16

K		2
L		2
M		2
I	M4	
H	15	2



16の手順は、ベッドの転倒を防止し、より高い安定性を確保するための補助部品の取り付け作業です。壁面への穴あけが必要となるため、設置環境に応じて取り付けをご検討ください。なお、取り付けを行わなくても通常のご使用には問題ありません。

組み立て作業、お疲れさまでした。
組み立てには多少の手間がかかりますが、必ず取扱説明書の指示に従って正しくお使いください。
組立後の仕上がりにご満足いただき、ご愛用いただけましたら幸いです。また、ご購入製品に関してご不明な点やお気づきの点がございましたら、弊店までお気軽にご連絡ください。

【ご使用上の注意】

①お手入れ・メンテナンス方法スチールパイプ部分のお手入れには、
柔らかい布で乾拭きしてください。
化学薬品や溶剤などは使用しないでください。

②安全上のご注意
ご使用および組立の際は、必ず取扱説明書をよくお読みになり、正しくご使用ください。
周囲に十分なスペースを確保し、誤った使用や組立はけがの原因となります。
直射日光の当たる場所での使用は、変色や変形などの原因となりますのでお避けください。
本製品は屋内専用です。屋外での使用はしないでください。変色や変形の原因となります。
使用中にネジの緩みなどでぐらつきが発生した場合は、販売店または弊社までご連絡ください。
そのまま使用を続けると、けがの原因となるおそれがあります。

▲警告

ベッドの周囲に危険物を置かないでください。うたた寝などによる転落でけがをするおそれがあります。
・ベッドのそばでストーブなどの火気を使用しないでください。火災の原因となります。
・ベッドの上で喫煙しないでください。火災の危険があります。
・ベッドの上に立ったり、飛び跳ねたりしないでください。局部的な荷重や強い衝撃により破損やけがの原因となります。
・耐荷重を超えて使用しないでください。破損やけがの原因となります。

▲ご注意

・けがの原因となりますので、ベッド本来の用途以外では使用しないでください。
・移動の際は、組立時とは逆の手順で分解してから行ってください。マットレス付きの場合は、床を引きずらないようにし、必ず2人以上でベッドの下に手を入れて持ち上げて運搬してください。
・可動部のすき間に手足や体を入れないでください。けがの原因となります。
・改造や変更を加えないでください。破損やけがの原因となります。
・異常を感じた場合は使用を中止してください。そのまま使用を続けると本体の破損やけがの原因となります。
・上記以外にも、製品自体に起因しない問題（誤使用や購入時の不備など）による損害につきましては、弊社では一切の責任を負いかねますので、あらかじめご了承ください。

取扱説明書

重要 — よくお読みになり、今後のために大切に保管してください。

(A) 警告 — ハイベッドおよび二段ベッドの上段は、転落によるけがの危険があるため、6歳未満のお子さまには使用させないでください。
(B) 警告 — 二段ベッドやハイベッドは、誤った使用をすると窒息などの重大な事故につながるおそれがあります。ベッド本体の一部に、ロープ・ひも・コード・フック・ベルト・バッグなど、本来取り付けることを想定していない物を吊るしたり結びつけたりしないでください。
(C) 警告 — ベッドと壁、天井の傾斜部分、家具（例：戸棚など）との間にお子さまが挟まれるおそれがあります。重大なけがを防ぐため、安全ガードの上端と隣接する構造物との間隔は、75mm未満または230mmを超えないようにしてください。
(D) 警告 — ベッドの構造部品が破損・欠損している場合は使用しないでください。交換部品は販売店へご依頼ください。
(E) 常に組立説明書およびメーカーの指示に従って正しく設置・ご使用ください。
(F) 推奨マットレスは厚さ10cm以上の標準シングル（S）サイズです。
(G) 室内の湿度を低く保ち、ベッドや周囲にカビが発生しないよう、十分に換気を行ってください。
(H) 連結金具は常に確実に締め付け、定期的に点検してください。必要に応じて再度締め直してください。
(I) 本製品は EN747 規格に基づく認証を取得しております。
(J) 設置可能な場合は、ベッドを壁面または建築構造体にしっかり固定してご使用ください。



警告

Children under six years old are not allowed to use the upper bunk.

6 歳未満のお子さまには上段ベッドを使用させないでください。

We recommend using a standard S-size mattress with dimensions of 97x195 centimeters and a minimum thickness of 10 centimeters.

厚さ 10cm 以上の標準シングル(S)サイズマットレスを使用してください〕。

Decobus Handel GmbH
InnungsstraBe 9, 21244 Buchholz, Deutschland
https://www.decobusgroup.de